fantini

the best harvest since 1968

fantiniworld.com

Model

LH3-L03

CATALOGO RICAMBI

ERSATZTEILEKATALOG

SPARE PARTS CATALOGUE

КАТАЛОГ ЗАПАСНЫХ ЧАСТЕЙ

CATALOGUE DES PIECES DE RECHANGE

Spare Parts Catalogue: Mod. LH3 - L03
Release: 002
MARCH 2013

fantini
the best harvest since 1968

© Fantini S.r.l. 2013. All rights reserved.

COME USARE IL CATALOGO RICAMBI FANTINI
HOW TO USE FANTINI SPARE PARTS CATALOGUE
COMMENT UTILISER LES CATALOGUES PICES FANTINI
GEBRAUCHSANWEISUNGEN VOM FANTINI ERSATZTEILKATALOG

- Per ragioni di semplificazioni il catalogo è stato creato senza testo indicando le UNI.
  La colonna della quantità indica quante volte tale ricambio si ripete all'interno dell'esploso.
- For the sake of simplicity the spare parts catalogue contains only UNI identifications.
  The section of quantity shows the repetition of that spare part in the table.
- Pour raisons de simplifications le catalogue a été créé sans texte en indiquant les UNI.
  La colonne de la quantité indique combien de même rechange se répète à l'intérieur de l'explosé.
- Zwecks der Verständlichkeit erscheint der Ersatzteilkatalog nur mit UNI-Angaben.
  Der Abschnitt der Quantität beinhaltet die Häufigkeit solches Ersatzteiles in der Tafel.

P.	CODICE Code	Qt.	DENOMINAZIONE Description	NOTE
Numero di identificazione	**Codice ricambio**	**Quantità di pezzi**	**Identificazione UNI**	
ID number	**Spare part code**	**Quantity of spare parts**	**UNI identification**	
Nombre de identification	**Code de Rechange**	**Quantite de Parts**	**Identification Uni**	
ID Nummer	**Ersatzteilkode**	**Ersatzteilequantität**	**UNI-Angabe**	

DENOMINAZIONE

Reg. **70 cm**	Distanza File **70 cm**	**70cm** Row width	Distance entre elements **70cm**	**70 cm** Reihenabstand
12 File	Numero di file **12**	**12** rows	Nombre de lignes **12**	**12** Reihe
R	Destro	Right	Arbre	Rechts
L	Sinistro	Left	Droit	Links
C	Centrale	Central	Central	Zentral
L Base - **R** Base	Punte Centrali fisse	Fixed central tips	Point central fix	Starre zentrale Spitzen
Lat.	Laterale	Lateral	Lateral	Seitlich
Rib.	Ribaltabile	Folding	Repliable	Klappbar
Fis.	Fisso	Fix	fix	Starr
L.E.	Lame Elettriche	Electric blades	Lames électriques	Elektrische Messer
Maschio	Maschio	Male	Male	Feder
Femmina	Femmina	Female	Female	Nut

2	19160	1	**10x75**	

Numero di file **10**
Number of rows **10**
Nombre de lignes **10**
Reihenanzahl **10**

Distanza File **75 cm**
Row width **75 cm**
Distance entre elements **75**
Reihenabstand **75**

N° di Tavola e pagina, Table end page number, N° de Table et page, N° von tafel und seitezahl

Categoria (Cofanatura), Category (Bonnets), Catégorie (coffres), Kategorie (Hauben)

fantini
the best harvest since 1968

FANTINI S.r.l.
Via Brigoni 2/6 - 46046 Medole (MN) Italy
P +39 0376 868 202 - F +39 0376 899 004
info@fantiniworld.com - fantiniworld.com

Serial Number:

Il seguente manuale e i suoi allegati non possono essere manomessi o modificati, riprodotti nè ceduti a terzi senza l'autorizzazione della **FANTINI SRL**. Certa della Vostra soddisfazione per ogni chiarimento e collaborazione la **FANTINI SRL** augura Buon Lavoro! Il manuale va conservato con cura per tutta la durata della macchina, di cui e parte integrante; è quindi indispensabile nel caso di cessione della macchina accertarsi che vengano consegnati il manuale e tutti gli allegati (schemi, lay-out, fondazioni, ecc.). **Le indicazioni riportate nel presente manuale non sostituiscono le disposizioni di sicurezza e i dati tecnici, per l'installazione e il funzionamento, applicate direttamente sul prodotto**, nè tantomeno le norme di sicurezza vigenti nel paese di installazione e le regole dettate dal comune buon senso. È comunque necessario considerare che questo documento non può sopperire a carenze tecniche o intellettive che operatori e manutentori devono comunque possedere.

This handbook and its annexes may not be tampered with or modified, copied or given to third parties without **FANTINI SRL's** authorization. We are sure you will be pleased with your purchase, and are always at your service for any explanations or assistance you may require. **FANTINI SRL** wish you good woork! The handbook must be kept in a safe place throughout the working life of the machine, of which it forms an integral part. If the machine is sold on, ensure that the handbook and all the annexes (diagrams, layouts, foundation drawings etc.) are also consigned. **The information in this handbook does not replace the safety regulations and technical data for installation and operation applied directly to the machine**, the safety norms in force in the country of installation, or the rules dictated by common sense. Bear in mind that this document cannot compensate for the shortcomings of operatives or maintenance staff who do not have the necessary technical skills or mental abilities.

Le présent manuel et ses annexes ne peuvent être ni endommagés ni modifiés, ni copiés ni cédés à des tiers sans l'autorisation de la société **FANTINI SRL**. Certains de vous satisfaire et à votre disposition pour toute information et collaboration, **FANTINI SRL** vous souhaite bon travail! Le manuel doit être conservé soigneusement pour toute la durée de vie de la machina dont il fait partie intégrante. Il est par conséquent indispensable, en cas de cession de la machine, de s'assurer de la remise du manuel et de toutes les annexes (schémas, lay-out, fondations, etc.). **Les indications rapportées dans le présent manuel ne remplacent pas les dispositions de sécurité et les données techniques, pour l'installation et le fonctionnement, appliquées directement sur le produit**, ni d'ailleurs les normes de sécurité en vigueur dans le pays d'installation et les règles dictées par le bon sens commun. Il est nécessaire de considérer que ce document ne peut faire face aux carences techniques ou intellectuelles des opérateurs.

Es ist verboten das folgende Katalog und seine Anlage ohne Genehmigung von der Firma **FANTINI SRL** zu fälschen, verändern, vervielfältigen oder es zugunsten Dritter zu überlassen. Wir stehen gerne für Erklärungen und Wartung zur Verfügung und wir wünschen Ihnen viel Erfolg! Es ist nötig, das Katalog für die ganze Lebensdauer des Pflückers sorgfältig zu behalten, da es sein integrierender Bestandteil ist. Im Fall von Übertragung des Pflückers müssen auch das Katalog und seine Anlage (Schemen, Zeichnungen) weitergegeben werden. **Die im Katalog enthaltenen Informationen ersetzten weder Sicherheitsbestimmungen und technische Daten für Montage und Lauf des Pflückers (die direkt auf den Pflücker zu finden sind), noch gültige Sicherheitsmaßnahmen im Land**, wo der Pflücker verwendet wird, noch Regeln gesundes Menschenverstandes. Dieses Katalog ist nicht in der Lage, technische oder intellektuelle Unzulänglichkeiten auszugleichen, dieman für Benutzung und Wartung besitzen muss.

UNI - ISO

International Organization for Standardization

UNI 5931 8.8 ISO 4762	UNI 6592 ISO 7092	UNI 7474 B DIN 985	UNI 5737 8.8 ISO 4014	UNI 9200 ISO 7337
UNI 5933 10.9 DIN 7991	UNI 6593 ISO 7093	UNI 7473 A ISO 7040	UNI 5737 10.9 ISO 4014	UNI 5732 ISO 8677/4034
UNI 5923 45H ISO 4026	UNI 6604 ISO R773	UNI 1751 ISO 7040	UNI 5738 8.8 ISO 8765	UNI 6873 ISO 8752
UNI 5927 45H ISO 4027	RDE UNI8842A ISO 6798A	UNI 7663A ISO 71412A	UNI 5739 8.8 ISO 4017	UNI 5587 ISO 4033
UNI 5925 45H ISO 4028	Est. UNI 7435 DIN 471	UNI 7663B 45° ISO 71412B	UNI 5739 10.9 ISO 4017	UNI 5588 ISO 4032
UNI 8117 ISO 18480	Int. UNI 7437 DIN 472	UNI 7663C 90°° ISO 71412C	UNI 5740 ISO 8676	UNI 5589 ISO 4035
CONTACT	UNI9201	DIN 6923	"A" UNI 8833	NILOS 2207 JV
6307	30207	6206 2RS	30208	NILOS 6207 JV
6207	6205 2RS	6205 2RS	32207	OR 4118
6208	6304 2RS	PNA 2042	6004-2RS	OR 3137
6209	2207 2RS	6307	61904 2RS	30209

INDICE - *INDEX*

A
PUNTA
TIP
POINTE
SPITZE

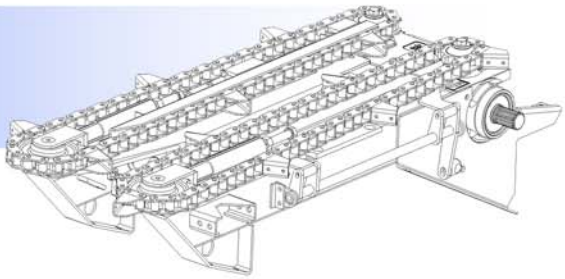

A 01 *Punta - Tip - Pointe - Spitze*
A 02 *Guida catene - Chain guide - Guide chaine - Schiene der Ketten*
A 03 *Rullo mungitore - Harvesting roller - Rouleaux - Pflückwalze*
A 04 *Scatola - Gear box - Boîte - Getriebe*
A 05 *Collegamenti gruppo punte - Connection between row units - Liaisons groupes - Verbindung der Spitzen*

B
PIASTRA COMPATTATRICE
WHEEL PROTECTOR
PLAQUE COMPACTEUR
STENGELKNICKER

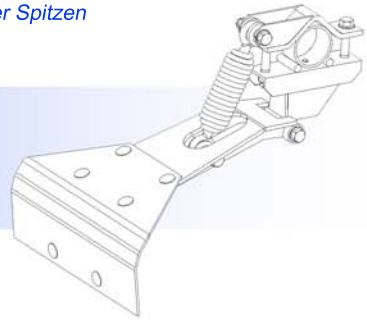

B 01 *Punta - Tip - Pointe - Spitze*

C
COFANI IN PLASTICA
PLASTIC BONNET
COFFRES EN PLASTIQUE
PLASTIKHAUBEN

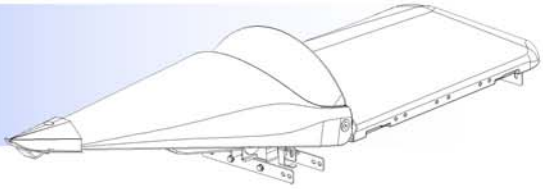

C 01 *Cofani in plastica - Plastic bonnets - Coffres en plastique - Plastikhauben*
C 02 *Cofani in plastica - Plastic bonnets - Coffres en plastique - Plastikhauben*

D
TRINCIASTOCCHI (TR)
STALK CHOPPER (TR)
BROYEUR (TR)
HÄCKSLER

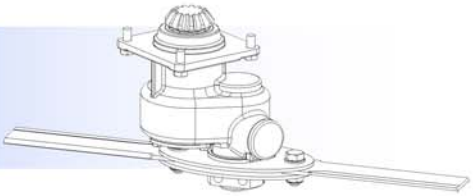

D 01 *Trinciastocchi - Stalk chopper - Broyeur - Häcksler*
D 02 *Lamiera di protezione LH3*- Protection sheet LH3* - Tôles de protection LH3* - Schutzblech LH3**
D 03 *Lamiera di protezione 12 file LH3*- Protection sheet 12 rows LH3*- Tôles de protection 12éléments LH3* - Schutzblech 12-reihiger LH3**
D 04 *Lamiera di protezione LO3** - Protection sheet LO3** - Tôles de protection LO3** - Schutzblech LO3***
D 05 *Lamiera di protezione 12 file LO3** - Protection sheet 12 rows LO3**- Tôles de protection 12 éléments LO3** - Schutzblech 12-reihiger LO3***

E
SCATOLE
GEAR BOXES
BOÎTES
GETRIEBE

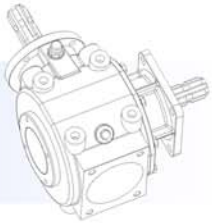

E 01 *Scatola T-304 femmina/maschio - Gear box T-304 female/male - Boît T-304 female/male - Getriebe T - 304 Nut - und Feder*
E 02 *Scatola T-312M femmina - Gear box T-312M female - Boit T-312M female - Getriebe T - 312 Nut*
E 03 *Scatola T-312M maschio - Gear box T-312M male - Boit T-312M male - Getriebe T - 312 Feder*
E 04 *Scatola con cambio M-767A - Box with interchang.gears M-767A - Boît avec échange M-767A - Getriebe mit austauschbaren Zahnrädern M-767A*

F
TRASMISSIONE
TRANSMISSION
TRANSMISSION
ANTRIEB

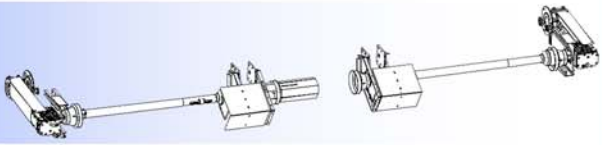

F 01 *Trasmissione - Transmission - Transmission - Antrieb*
F 02 *Trasmissione 12File LO3** - Transmission 12 rows LO3** - Transmission 12 éléments LO3** - Antrieb 12-reihiger L03*
F 03 *Cardani - Drive shafts - Cardan - Kardanwelle*
F 04 *Cardani omocinetici - Constant velocity drive shafts - Cardan homocinetique - Weitwinkelkardanwelle*

INDICE - *INDEX*

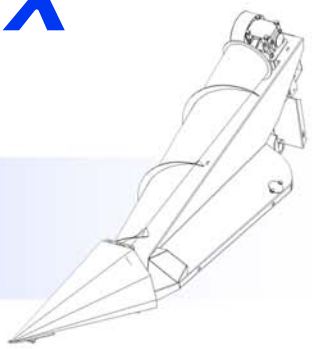

H

COCLEE LATERALI
SIDE AUGERS
VIS SANS FIN LATÈRAUX
SEITLICHE SCHNECKEN

H 01 *Coclee laterali - Side augers - Vis sans fin lateraux - seitliche Schnecken*
H 02 *Coclee laterali ad azione meccanica - Mechanically driven side augers - Vis sans fin latéraux à l'action mécanique - Mechanisch angetriebene seitliche Schnecken*

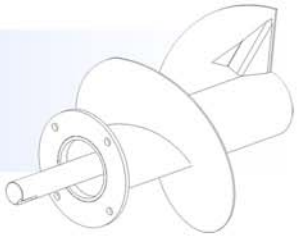

I

COCLEE
AUGER
VIS
SCHNECKE

I 01 *Coclee LH3* - Auger LH3* - Vis d'alimentation LH3* - Schnecke LH3**
I 02 *Coclee con frizione LH3* - Auger with clutch LH3* - Vis d'alimentation LH3* - Schnecke mit Kupplung LH3**
I 03 *Coclee con frizione 12 file LH3* - Auger with clutch 12 rows LH3* - Vis d'alimentation 12 éléments LH3* - Schnecke mit Kupplung 12-reihiger LH3**
I 04 *Coclee LO3** - Auger LO3** - Vis d'alimentation LO3** - Schnecke LO3***
I 05 *Coclee LO3** 12file - Auger 12 rows LO3** - Vis d'alimentation 12 éléments LO3** - Schnecke 12-reihiger LO3***

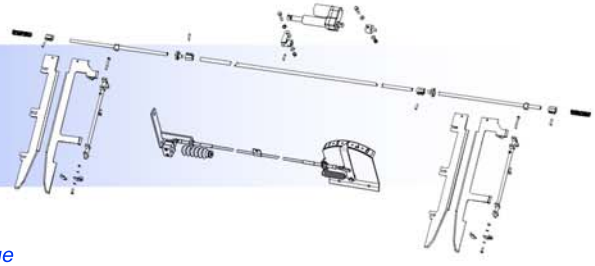

P

LAME ELETTRICHE
ELECTRIC BLADES
LAMES ÉLECTRIQUES
ELEKTRISCHE KLINGEN

P 01 *Lame elettriche - Electric blades - Lames electriques - elektrische Klingen*
P 02 *Indicatore lame elettriche - Distance indicator - Lames electriques - Abstandanzeige*
P 03 *Lame idrauliche - Hydraulic blades - Lames hydrauliques - hydraulische Klingen*
P 04 *Lame idrauliche - Hydraulic blades - Lames hydrauliques - hydraulische Klingen - REG. 76 mm*

Q

IMPIANTO IDRAULICO
HYDRAULIC SYSTEM
SYSTÈME HYDRAULIQUE
HYDRAULISCHES SYSTEM

Q 01 *Impianto idraulico - System hydraulic - Systeme hydraulique - hydraulisches System*
Q 02 *Kit innesti elettrico / idraulico - Kit electric / hydraulic - Kit èlectrique / hydraulique - elektrische / hydraulische Kupplungen*

A 01

PUNTA LH3
TIP LH3
POINTE LH3

fantini

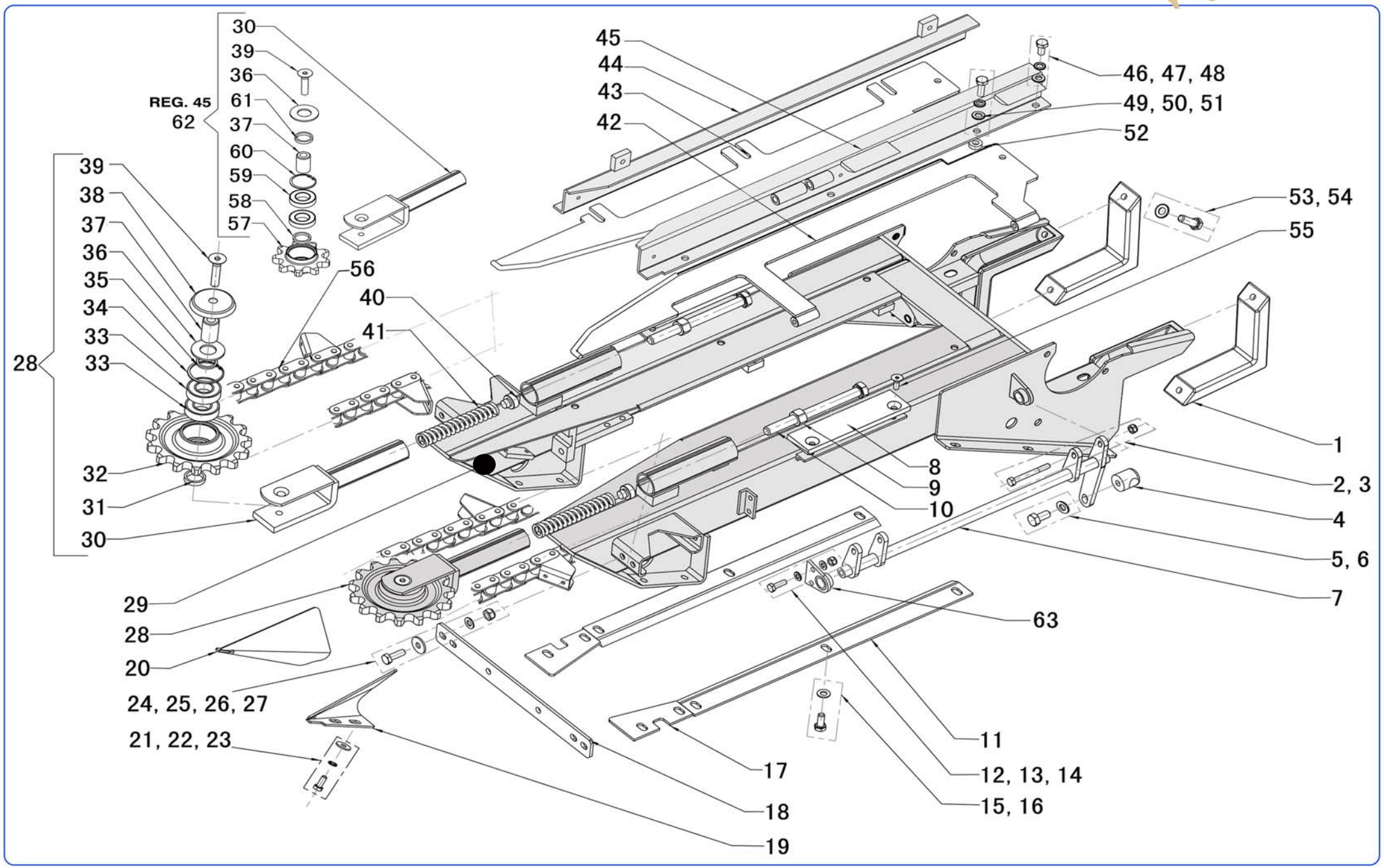

P.	CODICE Code	Qt.	DENOMINAZIONE Description	PREZZO Price
1	17396	2		€ 33,29
2	12113	2	TE **M08X070 UNI 5737 8.8**	€ 0,43
3	04858	2	**M8 UNI 7473** A ZINC	€ 0,08
4	20129	1		€ 12,26
5	19157	1	TE M12	€ 0,37
6	00947	1	**M 12 UNI 6592**	€ 0,07
7	20761	1		€ 37,20
8	19156	1		€ 19,80
9	00489	2	**M16 UNI 5587** A	€ 0,24
10	05121	2	TE **M16X180 UNI 5739 8.8**	€ 2,21
11	20763	2		€ 12,13
12	00377	2	TE **M08X025 UNI 5739 8.8**	€ 0,15
13	00946	2	**M08 UNI 6592**	€ 0,03
14	04858	2	**M8 UNI 7473** A	€ 0,08
15	00375	10	TE **M10X025 UNI 5739 08.8**	€ 0,17
16	00906	10	**CONTACT M10** ZINC	€ 0,31
17	20764	2		€ 5,00
18	20765	1	Reg. **45Cm**	€ 3,75
18	20766	1	Reg. **50-55-56Cm**	€ 4,00
18	20767	1	Reg. **70-75-76Cm**	€ 11,25
19	20768	1	**L**	€ 4,56
20	20769	1	**R**	€ 4,56
21	00383	4	TE **M08X020 UNI 5939** 8.8	€ 0,14
22	00916	4	**M08 UNI 8842** A	€ 0,03
23	00946	4	**M08 UNI 6592**	€ 0,03
24	00384	2	**M10X030 UNI 5739** 8.8	€ 0,17
25	00928	2	**UNI 6593** 10X30X03	€ 0,06
26	00945	2	**M10 UNI 6592**	€ 0,04
27	04859	2	**M10 UNI 7473** A	€ 0,14
28	20770	2		€ 104,19
29	20771	1		€ 515,16
29	20772	1	**REG. 45**	€ 323,93
30	20773	2		€ 28,27
31	03359	2	**32x26x7.1**	€ 1,05
32	20774	2		€ 61,09
33	01288	4	**06205-2RS**	€ 9,27
34	00585	2	**UNI 7437 INS. Ø52**	€ 0,34
35	03361	2	**32x26x3**	€ 1,05
36	07280	2	**51X25X3**	€ 0,70
37	10672	2		€ 8,28
38	16408	2		€ 1,16
39	10636	2	TS **M12X060 UNI 5933** 10.9	€ 0,89
40	10671	2		€ 2,90
41	10515	2	**25,5X5.5-142** P.9	€ 2,42
42	20775	1	**L L. E. Mod. HP**	€ 37,90
42	20776	1	**L L. E.**	€ 37,09
42	20777	1	**L Mod. HP**	€ 33,08
42	20778	1	**L**	€ 25,70
43	20779	1	**R Mod. HP**	€ 33,08
43	20780	1	**R**	€ 32,44
44	20781	1	**R**	€ 41,50
44	20782	1	**R**	€ 74,70
44	20783	1	**R**	€ 43,40
45	20784	1	**L**	€ 41,16
45	20786	1	**L**	€ 72,85
45	20787	1	**L**	€ 43,40
46	00378	2	TE **M10X020 UNI 5739** 8.8	€ 0,21
47	00918	2	R.D.E. **M10 UNI 8842**	€ 0,07
48	00945	2	**M10 UNI 6592** ZINC	€ 0,04

P.	CODICE Code	Qt.	DENOMINAZIONE Description	PREZZO Price
49	00384	6	TE M10X030 UNI 5739 8.8	€ 0,17
50	00918	6	R.D.E. **M10 UNI 8842**	€ 0,07
51	00945	6	**M10 UNI 6592**	€ 0,04
52	03364	6	20.0X10.0-6.5	€ 0,82
53	00450	4	TE **M12X040 UNI 5737** 8.8	€ 0,47
54	00906	4	**CONTACT M10**	€ 0,31
55	00506	2	TS **M08X025 UNI 5933** 8.8	€ 1,17
56	18965	2	CA2801 76 P.	€ 166,28
57	11468	2	REG. 45	€ 42,90
58	03912	2	REG. 45	€ 0,35
59	07520	4	**6005-2RS REG. 45**	€ 9,27
60	00594	2	**UNI 7437-75 INS. Ø47 REG. 45**	€ 0,29
61	03358	2	**REG. 45**	€ 0,35
62	20788	2	REG. 45	€ 71,55
63	20762	1		€ 10,10

A 01-1

SPINTORE 2012 LH3
PUSHER 2012 LH3
TENDEUR 2012 LH3

fantini

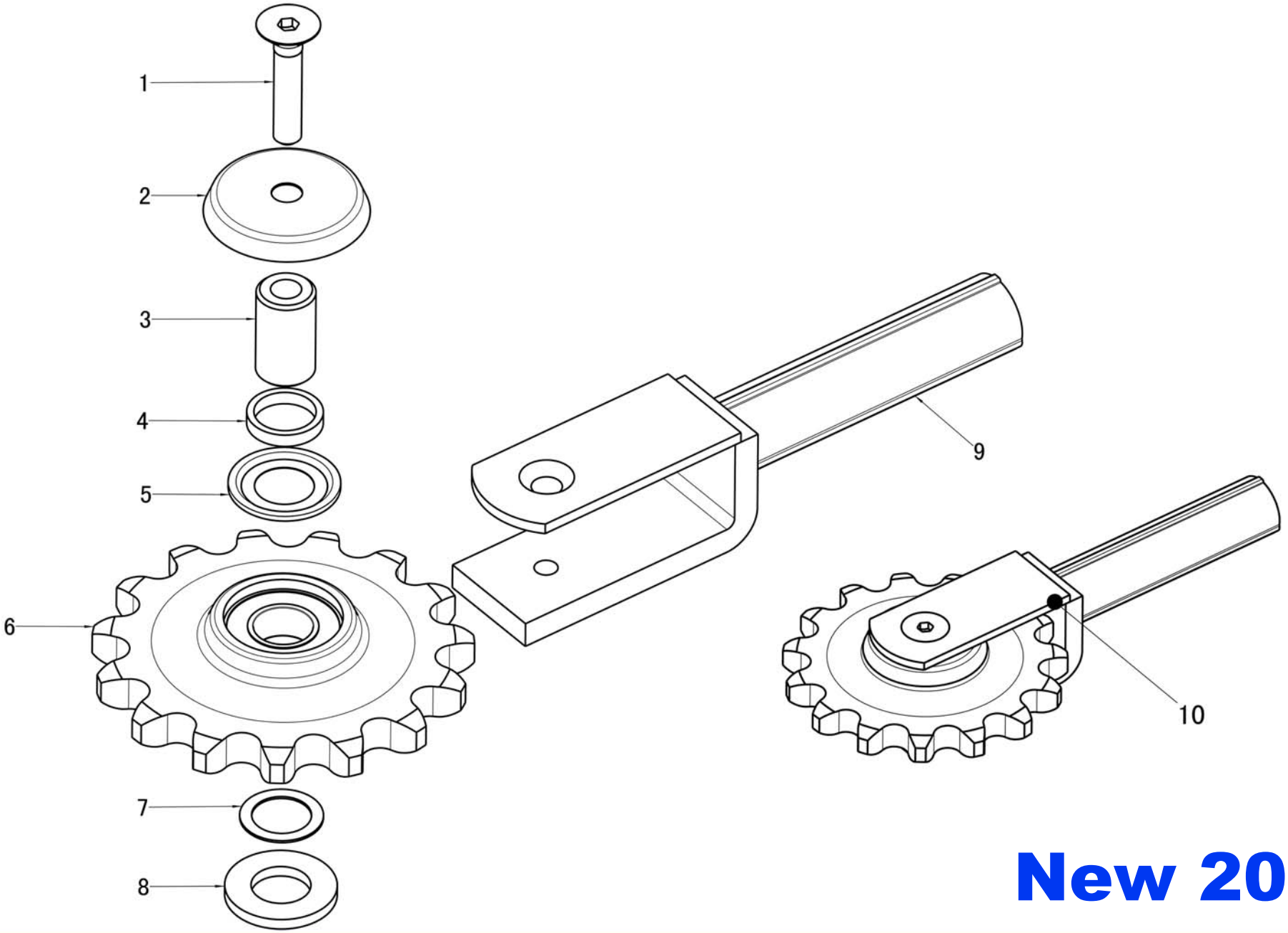

New 2012

P.	CODICE Code	Qt.	DENOMINAZIONE Description	PREZZO Price
1	10636	1	TS M12X060 UNI 5933 10.9	€ 0,89
2	16408			€ 1,16
3	10672			€ 8,28
4	03358		032.0X026.0-006.0	€ 0,35
5	01331		NILOS 6205 ZAV	€ 6,20
6	20625			€ 42,00
7	21480		**25.0X35.0X1.0**	€ 0,18
8	21481		47.0X25.0X5.0	€ 0,50
9	10675			€ 29,01
10	21856			€ 109,94

P.	CODICE Code	Qt.	DENOMINAZIONE Description	PREZZO Price

A 02

GUIDA CATENE - LAMA STRAPPAPANNOCCHIA
CHAIN GUIDE - COB STRIPPING BLADE
GUIDE CHAINE - PLAQUE EPANNOIELLEUSE

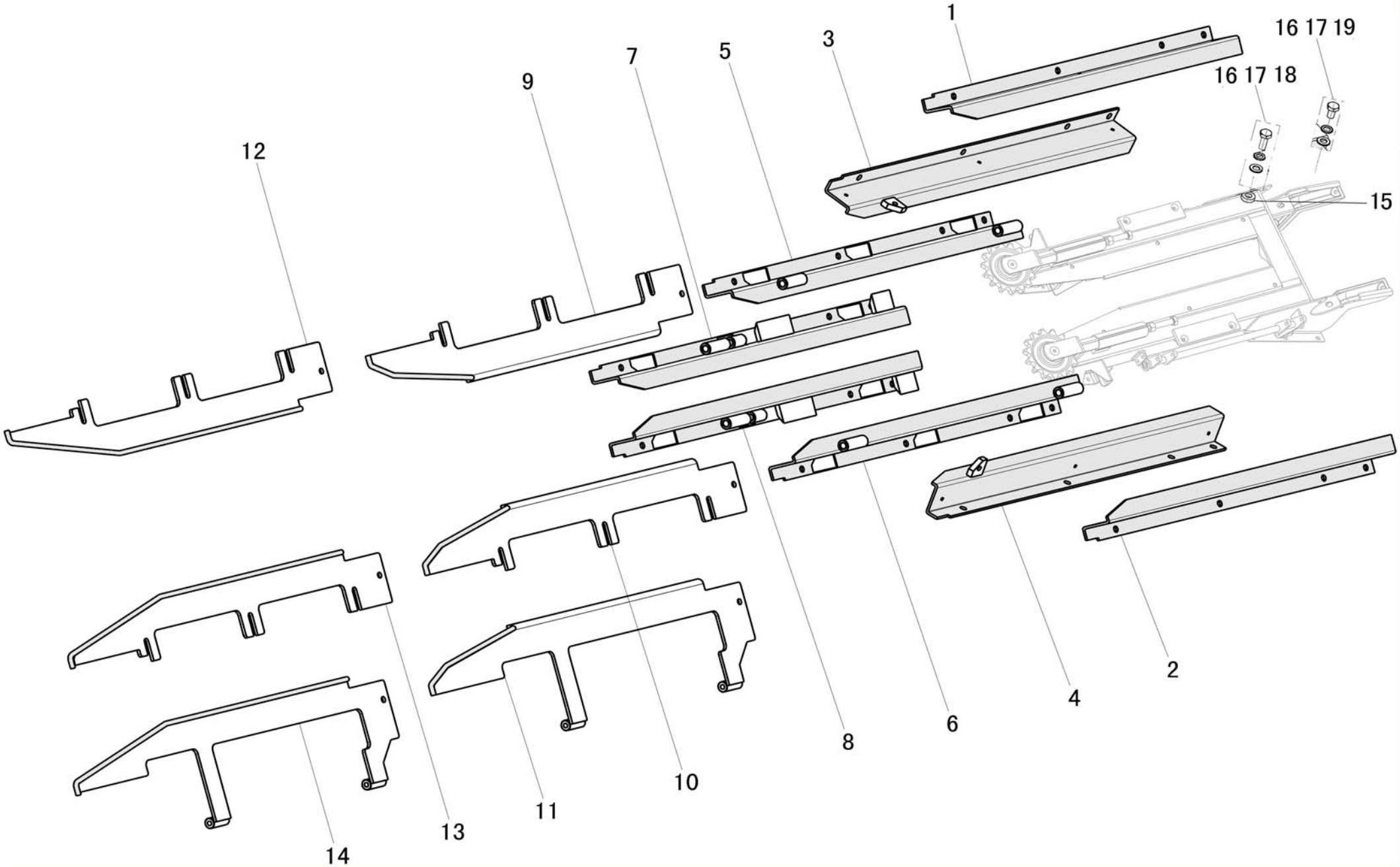

P.	CODICE Code	Qt.	DENOMINAZIONE Description	PREZZO Price
1	20789	1	R Base	€ 23,71
1	20790	1	R Base Reg. 45Cm	€ 40,70
2	20791	1	L Base	€ 23,71
2	20792	1	L Base Reg. 45Cm	€ 21,35
3	20783	1	R Lat.	€ 43,40
4	20787	1	**L Lat.**	€ 43,40
5	20781	1	**R** Rib.	€ 41,50
6	20784	1	L Rib.	€ 41,16
7	20782	1	R Rib. Fiss.	€ 74,70
8	20786	1	L Rib. Fiss.	€ 72,85
9	20779	1	**R** Mod. HP France	€ 33,08
10	20777	1	**L** Mod. HP France	€ 33,08
11	20775	1	**L L.E.** Mod. HP France	€ 37,90
12	20780	1	R Mod. Uni.	€ 32,44
13	20778	1	L Mod. Uni.	€ 25,70
14	20776	1	**L L.E.** Mod. Uni.	€ 37,09
15	3364	6	**20.0x10.0-6.5**	€ 0,82
16	918	8	R.D.E. **M10 UNI 8842**	€ 0,07
17	945	8	M10 UNI 6592 ZINC	€ 0,04
18	384	6	TE M10X030 UNI 5739 8.8	€ 0,17
19	378	2	**TE M10X020 UNI 5739** 8.8	€ 0,21

P.	CODICE Code	Qt.	DENOMINAZIONE Description	PREZZO Price

A 03

RULLO MUNGITORE
HARVESTING ROLLER
ROULEAUX

fantini

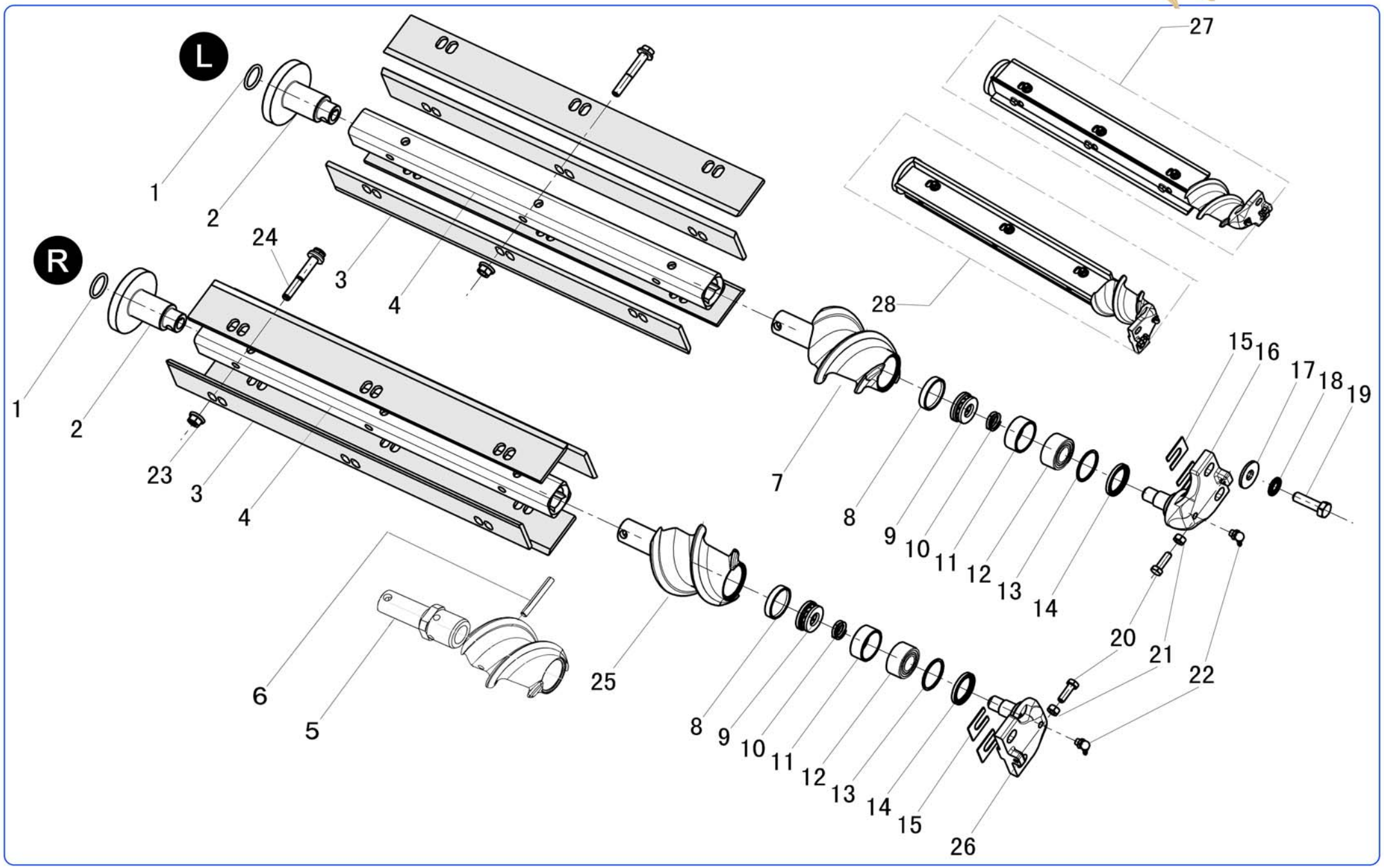

P.	CODICE Code	Qt.	DENOMINAZIONE Description	PREZZO Price
1	01289	2	O.R. 4118 29.75X3.53	€ 0,18
2	12129	2		€ 150,72
3	12133	8		€ 56,73
4	19078	2		€ 57,33
5	19690	2		€ 48,63
6	01006	2	**08x60 ISO 8752** BLACK	€ 0,47
7	20796	1	**L**	€ 172,83
8	19082	2		€ 6,62
9	19563	2	53203+U203	€ 16,21
10	19670	2		€ 6,42
11	19687	2	**42X37X17**	€ 4,91
12	19562	2	**PNA 2042**	€ 50,94
13	19724	2	**42x37x2**	€ 3,62
14	19730	2	A+P 32X42X04 DH	€ 2,33
15	19801	4		€ 1,11
16	20794	1	**L**	€ 107,73
17	22138	8		#N/D
18	00906	4	CONTACT M10	€ 0,31
19	18494	4	TE M12X035 UNI 5740 10.9	€ 1,13
20	00377	2	TE M08X025 UNI 5739 08.8	€ 0,15
21	00468	2	**M8 UNI 5588**	€ 0,06
22	00975	2	**1/8 G 90° UNI7663C**	€ 0,56
23	07493	12	M10 IVE 0320	€ 0,42
24	07492	12	TE **M10x65 IVE 0119** 10.9	€ 1,00
25	20797	1	**R**	€ 172,37
26	20795	1	**R**	€ 107,73
27	19152	1	**R**	€ 606,38
28	19151	1	**L**	€ 606,38

P.	CODICE Code	Qt.	DENOMINAZIONE Description	PREZZO Price

A 04

SCATOLA IN ALLUMINIO LH3
BOX IN ALUMINUM
BOÎTE EN ALUMINIUM

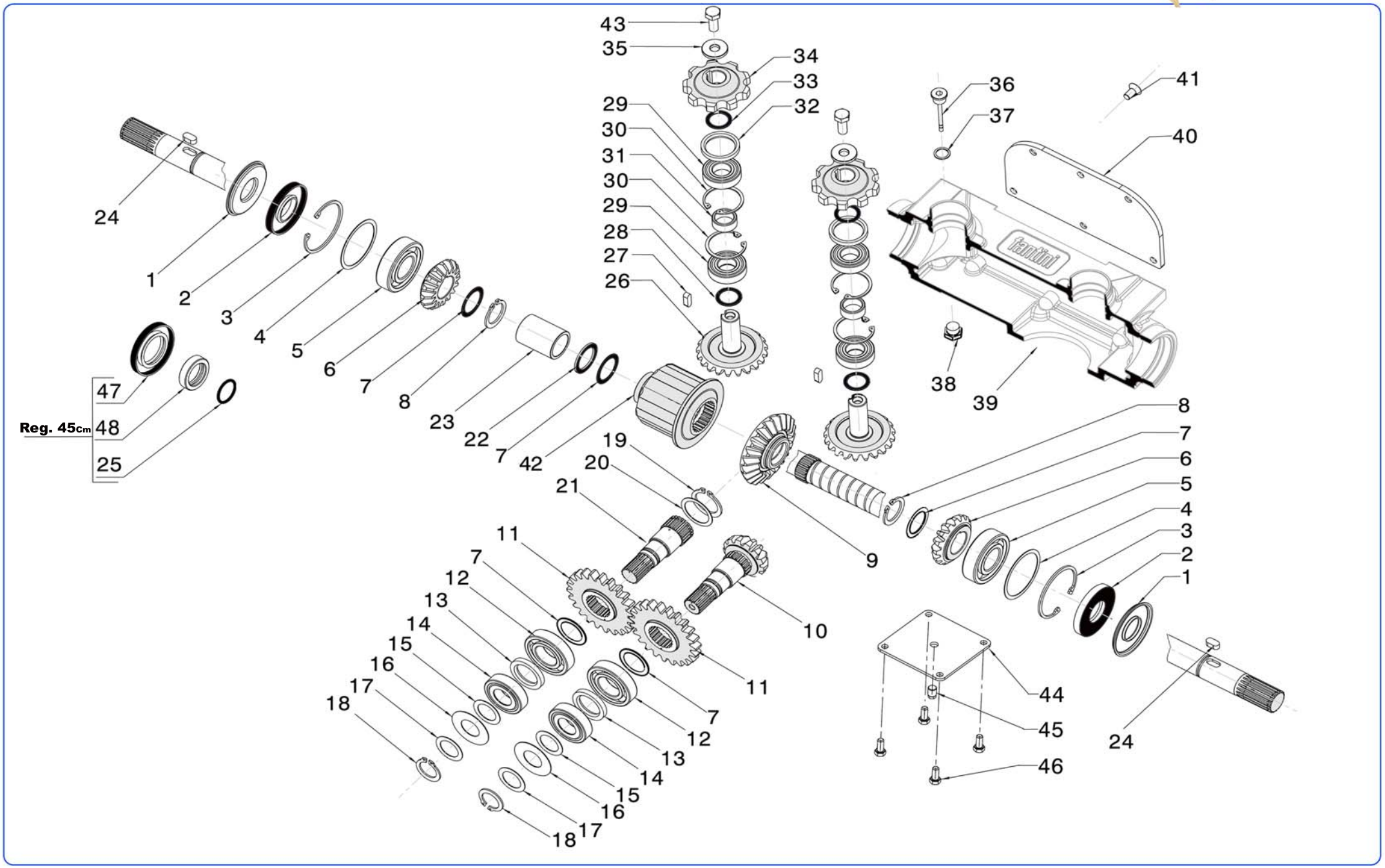

P.	CODICE Code	Qt.	DENOMINAZIONE Description	PREZZO Price
1	15541	2		€ 8,69
2	09793	2	A+P **35X80X10** A	€ 2,90
3	00587	2	**UNI 7437** In. Ø80	€ 0,47
4	19509	2	69.0X79.9	€ 4,81
5	01264	2	6307	€ 11,59
6	03464	2		€ 130,81
7	19870	5	**35.3X48.0**	€ 2,49
8	15078	2	UNI 7436-75 Ex. Ø35	€ 1,66
9	14817	1		€ 295,20
10	19873	1		€ 518,18
11	13763	2		€ 86,83
12	01266	2	**6207**	€ 13,23
13	13765	2	A+P **35X52X07** A	€ 1,74
14	01261	2	**6206 2RS**	€ 8,28
15	01050	2	30.3X44.0X0.5	€ 0,36
16	14812	2		€ 4,64
17	19871	2	30.3X44.0	€ 2,49
18	14863	2	UNI 7436-75 Ex. Ø30	€ 0,35
19	17341	1	**UNI 7436-75** Ex. Ø40	€ 2,04
20	19872	1	51.5X40.3X1.0	€ 1,44
21	13762	1		€ 98,40
22	16524	1	**48.0X035.3-002.5**	€ 3,26
23	16522	1	**35.2X044.5-058.7**	€ 24,88
24	14813	1	10X08X020 **UNI 6604-69B**	€ 2,33
25	01321	2	**O.R. 4137 34.52X3.53**	€ 0,14
26	03465	2		€ 225,74
27	19874	2	08X07X025 **UNI 6604-69B**	€ 0,41
28	19875	2	**25.6X35.3**	€ 1,66
29	01288	4	06205 2RS	€ 9,27
30	00585	4	**UNI 7437-75** In. Ø52	€ 0,34
31	19876	2	**33.7X25.7-15.4**	€ 13,58
32	15539	2	**A+P 40X52X07 A**	€ 2,90
33	19879	2	**25.6X35.3X0.5**	€ 0,07
34	14556	2		€ 52,10
35	19880	2	13X35X05 **UNI 6602**	€ 0,25
36	19882	1	**3/8 GAS**	€ 16,88
37	03927	2	**3/8GAS**	€ 0,11
38	19883	1	**3/8GAS**	€ 3,92
39	19884	1	**C**	€ 969,57
39	19885	1	**L**	€ 788,40
39	20524	1	**R**	€ 788,00
39	20527	1	**C - L - R Rw.45**	€ 788,40
40	19886	1		€ 136,46
41	19888	6	TS M10X020 **UNI 5933** 10.9	€ 0,63
42	14808	1		€ 520,94
43	21543	2	TE M12X030 **UNI 5739** 10.9	€ 0,70
44	20798	1		€ 6,67
45	06002	1	**3/8GAS**	€ 1,98
46	00429	4	**TE M12X025 UNI 5739**	€ 0,49
47	01345	2	**A+P 50X80X08 AS**	€ 1,75
48	09289	2		€ 12,16

P.	CODICE Code	Qt.	DENOMINAZIONE Description	PREZZO Price

A 05

COLLEGAMENTI GRUPPO PUNTE
CONNECTIONS GROUPS
LIAISONS GROUPES

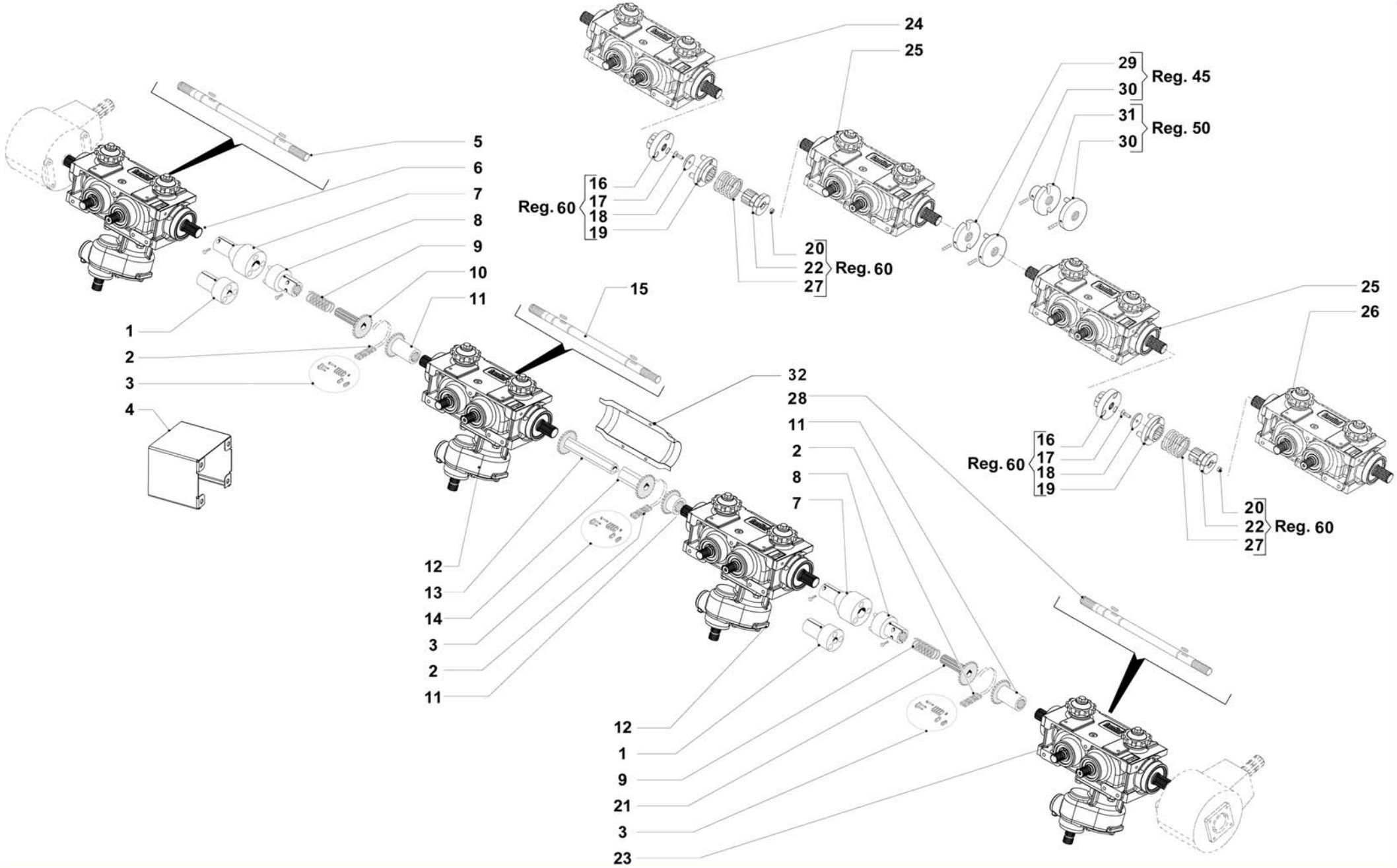

P.	CODICE Code	Qt.	DENOMINAZIONE Description	PREZZO Price
1	20799	2		€ 175,96
2	17402	*		€ 16,79
3	03121	*		€ 4,70
4	20800	*	L=87mm	€ 6,93
4	20801	*	L=137mm	€ 10,72
4	20802	*	**L=189mm**	€ 14,02
4	20803	*	**L=240mm**	€ 18,47
4	20804	*	L=290mm	€ 23,94
5	14457	*	R L=581mm	€ 335,72
5	14874		R L=540mm REG. 45	€ 308,70
5	20548		**R** L=565mm REG. 50	€ 306,00
6	20037	*	**R**	€ 4.221,15
7	20805	2	**165mm**	€ 202,59
8	20806	2		€ 86,83
9	10393	2		€ 13,79
10	14159	2	**R** L=187mm M12	€ 69,46
10	14157	2	**R** L=137mm M12	€ 69,46
10	12362	2	**R** L=87mm M12	€ 57,94
11	13083	2		€ 33,57
12	20036	*	C	€ 4.221,00
13	20807	*	**Serie 100/200 H45X4 L=165mm**	€ 46,57
13	20808	*	**ESA-V60 Ø50 L=210mm Reg. 80**	€ 41,51
14	20809	*	**Serie 100/200 H51,6X3 L=165mm F**	€ 46,99
14	20810	*	**Serie 100/200 H51,6X3 L=230mm F**	€ 57,89
14	10811	*	**ESA-V60 Ø57,5 L=230 Reg. 80**	€ 171,31
15	14814	*	**C** L=531mm	€ 335,72
15	14815	*	**C** L=448mm REG. 45	€ 330,75
15	20547		**C** L=498mm REG. 50	€ 306,00
16	20812	2	Reg. **60Cm**	€ 292,00
17	00515	2	**TS M12X040 UNI 5933** 08.8	€ 0,47
18	19559	2	Reg. **60Cm**	€ 41,90
19	20813	2	Reg. **60Cm**	€ 292,00
20	00479	2	M12 **UNI 5587** A	€ 0,11
21	14160	2	**L** L=187mm M10	€ 69,46
21	14158	2	**L** L=137mm M10	€ 69,46
21	11993	2	**L** L=87mm M10	€ 28,12
22	20814	2	Reg. **60cm**	€ 613,20
23	20038		**L**	€ 4.221,00
24	19899		**R** No TR	€ 3.207,75
24	20530		**R** No TR REG. 45	€ 3.282,08
24	20565		**R** No TR REG. 50	€ 3.282,08
25	19900		**C** No TR	€ 3.282,08
25	20528		**C** No TR REG. 45	€ 3.282,08
25	20564		**C** No TR REG. 50	€ 3.282,08
26	19901		**L** No TR	€ 3.282,08
26	20529		**L** No TR REG. 45	€ 3.282,08
26	20566		**L** No TR REG. 50	€ 3.282,08
27	19607	2		€ 16,54
28	14458		**L** L=581mm	€ 335,72
28	14875		**L** L=540mm REG. 45	€ 306,77
28	20549		**L** L=565mm REG. 50	€ 290,00
29	20815	2	Reg. **45Cm**	€ 290,00
30	20816	2	Reg. **45Cm**	€ 290,00
31	20817	2	Reg. **50Cm**	€ 290,00
32	18553	*	Reg. **56Cm**	€ 10,19
32	15523	*	Reg. **70Cm**	€ 11,25
32	15525	*	Reg. **75Cm**	€ 17,37
32	19434	*	Reg. **76Cm**	€ 11,97
32	15527	*	Reg. 80**Cm**	€ 17,64

P.	CODICE Code	Qt.	DENOMINAZIONE Description	PREZZO Price

B 01

PIASTRA COMPATTATRICE
WHEEL PROTECTOR
PLAQUE COMPACTEUR

fantini

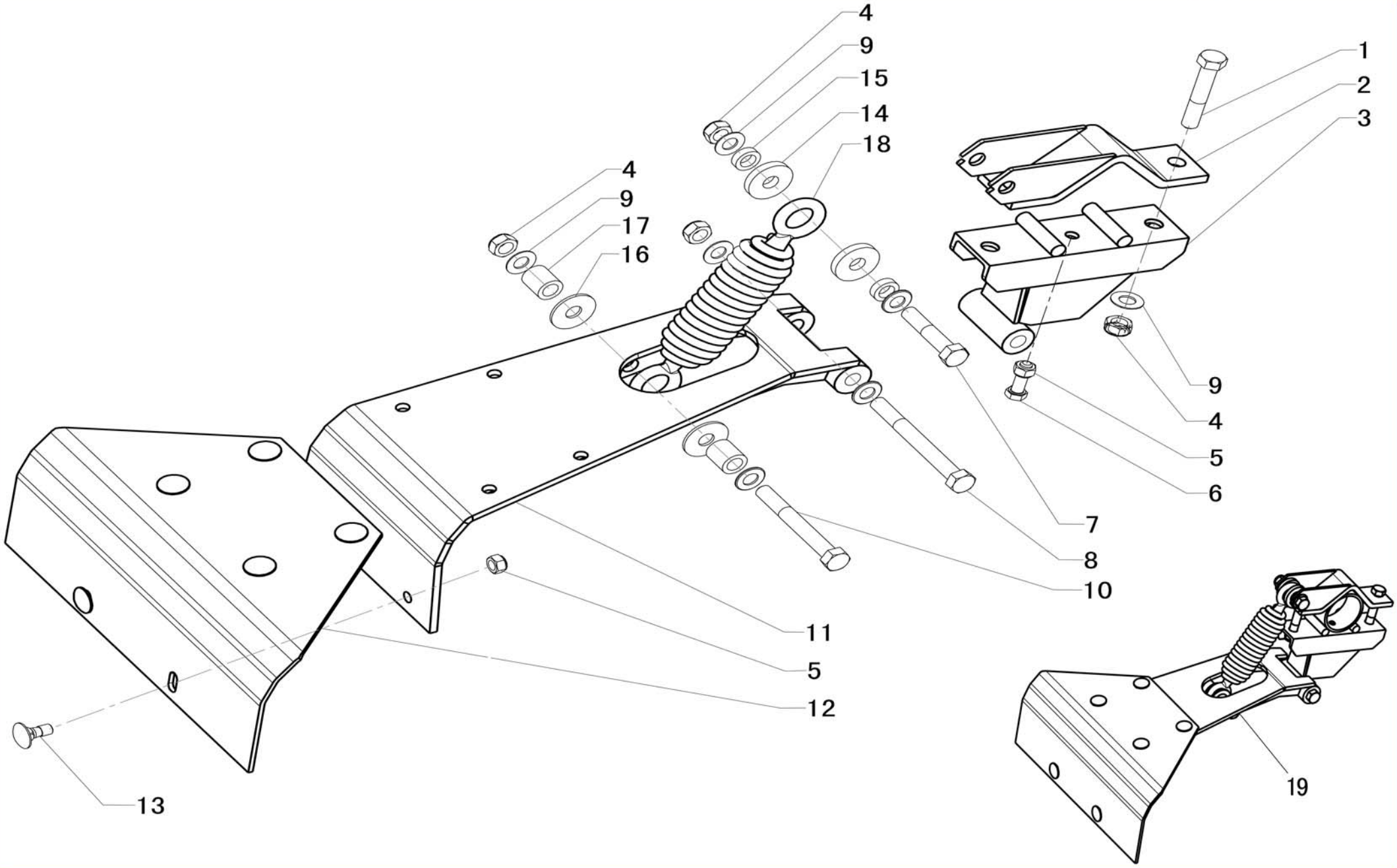

P.	CODICE Code	Qt.	DENOMINAZIONE Description	PREZZO Price
1	16367	2	TE M16X100 UNI 5737 8.8	€ 23,70
2	16358	1		€ 6,54
3	16361	1		€ 27,37
4	04863	5	M16 UNI 7473 A	€ 0,41
5	00479	7	M12 UNI 5587 A	€ 0,11
6	00450	1	**TE M12X40 UNI 5737 8.8**	€ 0,47
7	16366	1	**TE M16X90 UNI 5737 8.8**	€ 1,74
8	16368	1	TE M16X160 UNI 5737 8.8	€ 3,07
9	00942	10	M 16 UNI 6592	€ 0,27
10	17785	1	TE M16X130 UNI 5737 8.8	€ 2,49
11	16356	1		€ 62,58
12	20818	1		€ 38,72
13	00541	6	**TT M12X030 UNI 5732**	€ 0,46
14	03327	2	17x48x8	€ 0,06
15	20825	2	27X17X8	€ 4,38
16	00935	2	**16X48X3**	€ 0,35
17	20826	2	**27X17-29.5**	€ 5,26
18	18131	1		€ 52,56
19	16350	1		€ 231,53

P.	CODICE Code	Qt.	DENOMINAZIONE Description	PREZZO Price

C 01

COFANI IN PLASTICA
PLASTIC BONNETS
COFFRES EN PLASTIQUE

fantini

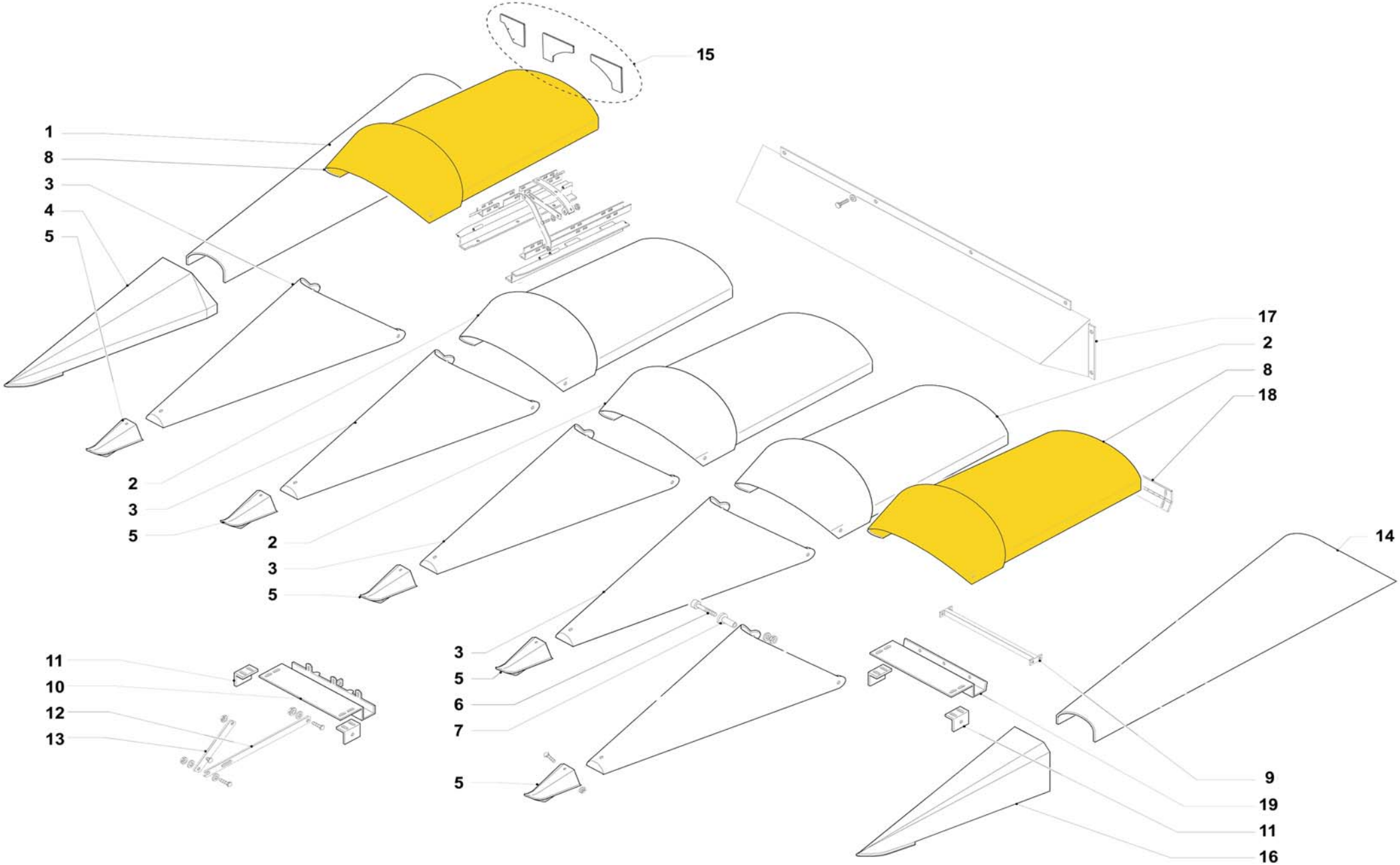

P.	CODICE Code	Qt.	DENOMINAZIONE Description	PREZZO Price
1	20198		R	€ 226,02
2	19964		Reg. **70Cm**	€ 264,70
2	19229		Reg. **75Cm**	€ 284,55
2	19965		Reg. **80Cm**	€ 297,84
3	19966		Reg. **70Cm**	€ 180,23
3	19231		Reg. **75Cm**	€ 193,85
3	19967		Reg. **80Cm**	€ 216,08
4	10798		R	€ 202,65
5	20827			€ 45,25
6	14451		TS M10X90 UNI 5933	€ 1,66
7	13419			€ 4,06
8	19962		Reg. **70Cm**	€ 334,08
8	19230		Reg. **75Cm**	€ 338,13
8	19963		Reg. **80Cm**	€ 403,56
9	14597		Reg. **70Cm**	€ 11,59
9	14319		Reg. **75Cm**	€ 12,16
9	14596		Reg. **80Cm**	€ 12,74
10	20128		Reg. **70Cm**	€ 40,95
10	20127		Reg. **75Cm**	€ 40,95
10	22397		Reg. **80Cm**	#N/D
11	20828			€ 2,34
12	13470		**L= 330mm**	€ 3,48
13	10968		**L= 258mm**	€ 1,75
14	20199		**L**	€ 226,02
15	19810		**C**	€ 19,90
16	10799		**L**	€ 202,65
17	12567			€ 144,71
17	14935		**5 FILE**	€ 144,71
18	10952		Reg. **70Cm**	€ 22,05
18	10955		Reg. **75Cm**	€ 22,05
18	10956		Reg. **80Cm**	€ 22,05
19	20830		Reg. **70Cm**	€ 9,11
19	20831		Reg. **75Cm**	€ 10,10
19	22383		Reg. **80Cm**	#N/D

P.	CODICE Code	Qt.	DENOMINAZIONE Description	PREZZO Price

C 02

COFANI IN PLASTICA
PLASTIC BONNETS
COFFRES EN PLASTIQUE

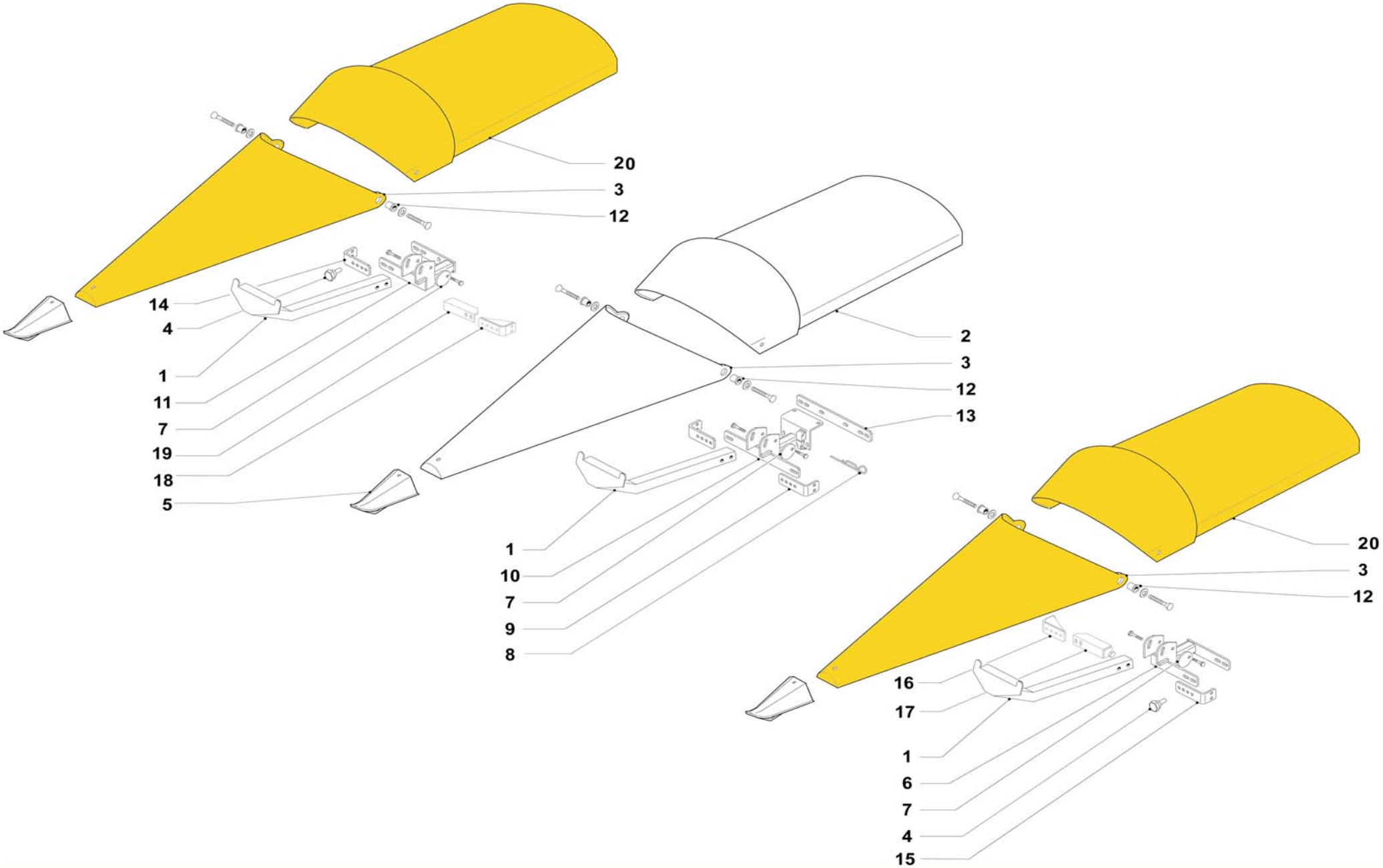

P.	CODICE Code	Qt.	DENOMINAZIONE Description	PREZZO Price
1	20832			€ 34,05
2	13913		Reg. **70Cm**	€ 382,03
2	13914		Reg. **75Cm**	€ 393,60
2	13915		Reg. **80Cm**	€ 393,60
3	19966		Reg. **70Cm**	€ 180,23
3	19231		Reg. **75Cm**	€ 193,85
3	19967		Reg. **80Cm**	€ 216,08
4	20833			€ 3,48
5	20827			€ 45,25
6	20835		L Reg. 70-75Cm	€ 38,55
7	20837			€ 4,90
8	04537			€ 2,77
9	15162			€ 2,33
10	20840			€ 57,85
11	20841		R Reg. 70-75Cm	€ 36,55
12	13419		**L = 31 mm**	€ 4,06
12	21323		**L = 27 mm**	€ 3,50
13	20765	1	Reg. **45Cm**	€ 3,75
13	20766	1	Reg. **50-55-56Cm**	€ 4,00
13	20767	1	Reg. **70-75-76Cm**	€ 11,25
14	15907		**R**	€ 2,99
15	15908		**L**	€ 2,99
16	10851		**L**	€ 4,64
17	09825		**L l= 260Cm**	€ 16,27
17	09827		**L l= 160Cm**	€ 17,42
18	10850		**R**	€ 4,64
19	09824		**R l= 260Cm**	€ 16,27
19	09826		**R l= 160Cm**	€ 17,42
20	19962		Reg. **70Cm**	€ 334,08
20	19230		Reg. **75Cm**	€ 338,13
20	19963		Reg. **80Cm**	€ 403,56

P.	CODICE Code	Qt.	DENOMINAZIONE Description	PREZZO Price

D 01

TRINCIASTOCCHI DISINSERIBILE (TR)
DIISCONNECTABLE STALK CHOPPERS (TR)
BROYEUR DE TIGES AVEC (TR)

fantini

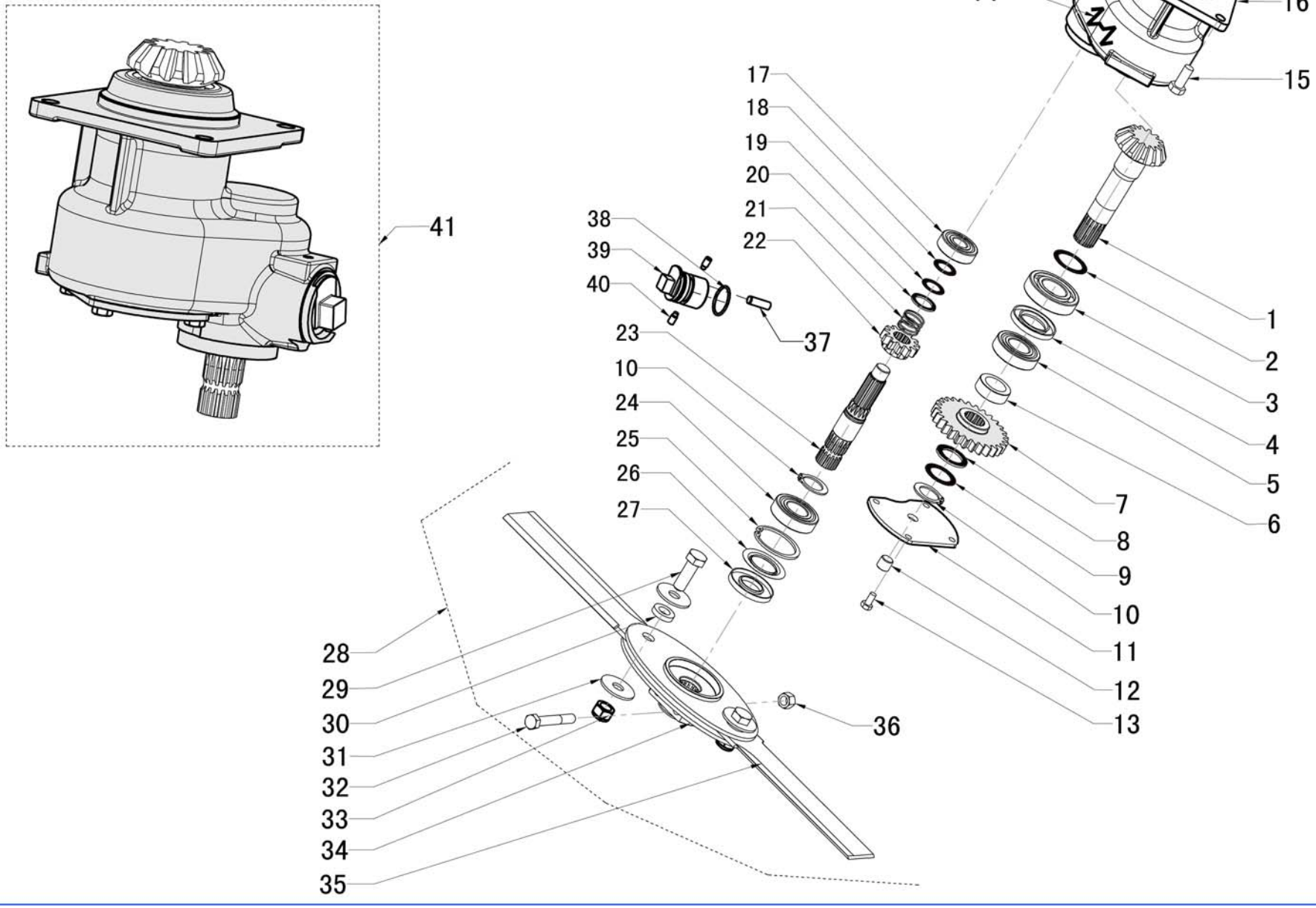

P.	CODICE Code	Qt.	DENOMINAZIONE Description	PREZZO Price
1	19889	1		€ 334,08
2	19870	1	35.3X48.0	€ 2,49
3	01266	1	6207	€ 13,23
4	13635	1	A+P 35X62X07 A	€ 1,57
5	01261	1	6206 2RS	€ 8,28
6	14870	1	**44.5X30.1-15.0**	€ 6,96
7	17033	1		€ 275,63
8	14871	2	44.0X30.3-2.5	€ 1,99
9	19871	1	30.3X44.0	€ 2,49
10	14863	2	UNI 7436 Ext. Ø30 H=2	€ 0,35
11	19891	1		€ 101,80
12	19478	1	**3/8G**	€ 2,23
13	00420	4	TE M08X016 **UNI 5739** 08.8	€ 0,11
14	19892	0,5 Kg	SHELL RETINAX EPX2	#N/D
15	00371	4	TE M12X030 **UNI 5739** 08.8	€ 0,39
16	19893	1		€ 643,86
17	13760	1	**6304 2RS**	€ 4,64
18	14861	1	20.5X32.0X0.5	€ 0,67
19	19894	1	20.5X32.0X1.0	€ 1,05
20	14862	1	25.2X34.8X2.0	€ 0,45
21	13756	1		€ 2,90
22	17032	1		€ 165,38
23	13755	1		€ 192,18
24	01261	1	**6206 2RS**	€ 8,28
25	00589	1	**UNI 7437** INT. Ø62	€ 0,28
26	14864	1	**6206 ZJV**	€ 18,75
27	01332	1	**A+P 30X62X07 A**	€ 2,00
28	09632	1	L= **290mm** Reg. **75;80Cm**	€ 174,98
28	11423	1	L=**260** Reg. **70Cm**	€ 174,98
29	00434	2	TE M16X045 **UNI 5739** 08.8	€ 0,58
30	03959	2	**29.5X016.5-6.5**	€ 2,72
31	00935	4	16X48X03 **UNI 6593**	€ 0,35
32	03941	2	**TE M12X1.25 10.9 Zin.**	€ 10,42
33	04863	2	**M16 UNI 7473** A	€ 0,41
34	21264	1		€ 110,25
35	13741	2	L= **290** Reg. **75;80Cm**	€ 32,42
35	13739	2	L= **260** Reg. **70Cm**	€ 30,11
36	04861	2	M12 **UNI 7473** A 1,25mm	€ 1,81
37	14868	1	10X032 **UNI 8734**	€ 2,21
38	14866	1	**O.R. 3137** 34.60X2.62	€ 0,18
39	19896			€ 143,29
40	19897	2	**M08X016 UNI 5925** 14.9	€ 0,35
41	20035	1		€ 1.323,00

P.	CODICE Code	Qt.	DENOMINAZIONE Description	PREZZO Price

D 02

LAMIERE DI PROTEZIONE TR PIEGHEVOLE LH3
SHEET OF PROTECTION TR FOLDING LH3
TÔLES DE PROTECTION TR REPLIABLE LH3

fantini

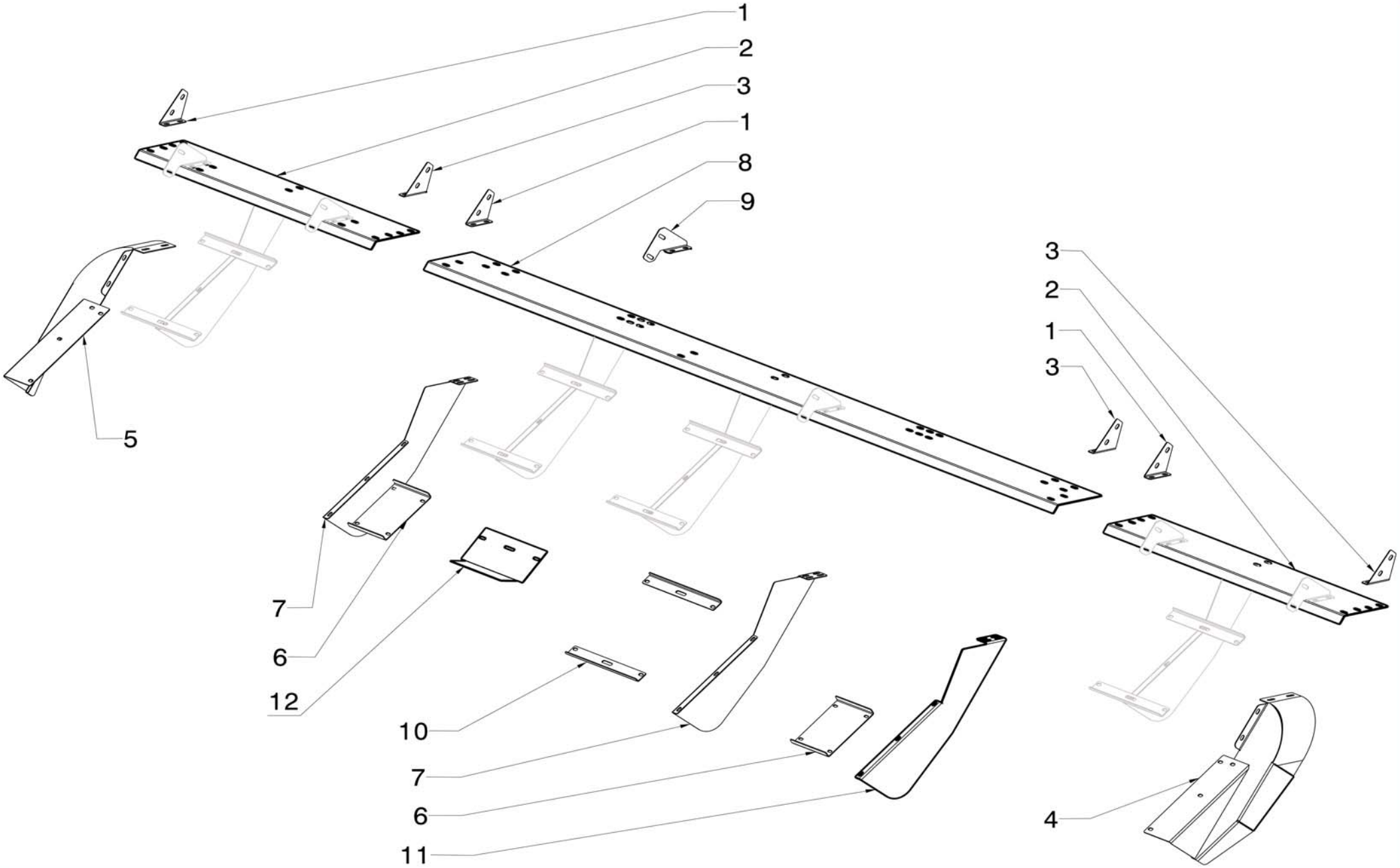

P.	CODICE Code	Qt.	DENOMINAZIONE Description	PREZZO Price
1	20842	3	R	€ 2,63
2	20843	2	6x75	€ 27,54
2	20844	2	6X80-75	€ 58,40
2	20845	2	8X75	€ 54,02
2	20846	2	9X75	€ 49,00
2	20847-20848	1–1	**10X75 3F - 10X75**	#N/D
3	20849	3	**L**	€ 2,63
4	20850	1	L	€ 89,55
5	20851	1	R	€ 79,25
6	20852	2	Reg. **70Cm**	€ 7,36
6	20853	2	Reg. **75Cm**	€ 8,53
6	20854	2	Reg. **80Cm**	€ 9,69
7	20855	*		€ 23,42
8	20856	1	6 File	€ 132,10
8	20857	1	8 File	€ 145,07
8	20858	1	**9** File	€ 133,00
8	20859	1	**10** File	€ 211,25
9	20860	*	C	€ 2,92
10	20709	*	Reg. **70Cm**	€ 6,42
10	20140	*	Reg. **75Cm**	€ 5,50
10	20710	*	Reg. **80Cm**	€ 5,34
11	20861	*	**L**	€ 23,35
12	20862	2	Reg. **70Cm**	€ 9,34
12	20863	2	Reg. **75Cm**	€ 15,00
12	20864	2	Reg. **80Cm**	€ 11,68

P.	CODICE Code	Qt.	DENOMINAZIONE Description	PREZZO Price

D 03

LAMIERE DI PROTEZIONE TR PIEGHEVOLE 12FILE
SHEET OF PROTECTION TR FOLDING
TÔLES DE PROTECTION TR REPLIABLE

fantini

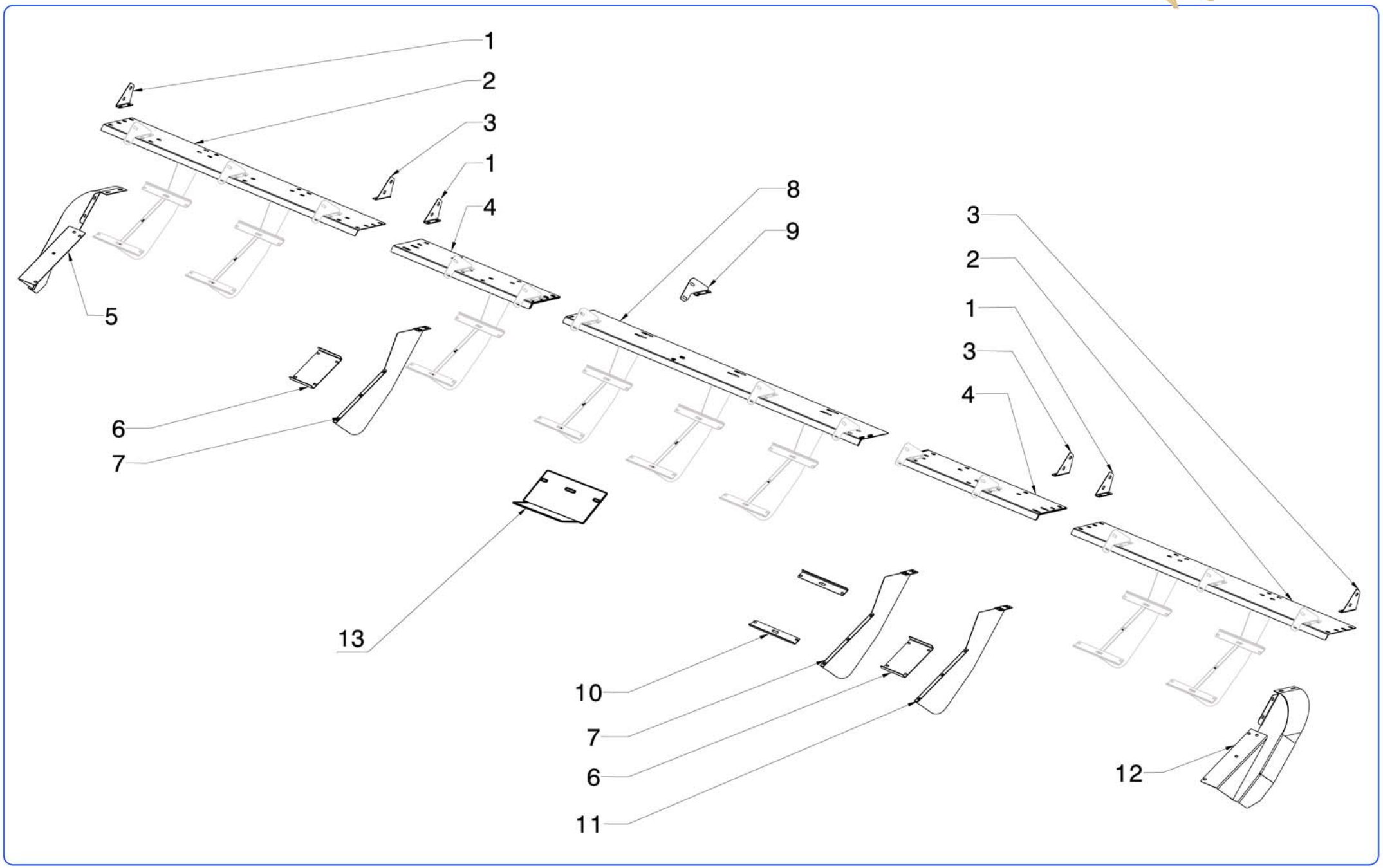

P.	CODICE Code	Qt.	DENOMINAZIONE Description	PREZZO Price
1	20842	3	R	€ 2,63
2	20865	2	12X76	€ 92,07
3	20849	3	L	€ 2,63
4	20866	2	12X76	€ 50,22
5	20851	1	R	€ 79,25
6	20852	2	Reg. **70Cm**	€ 7,36
6	20853	2	Reg. **75Cm**	€ 8,53
6	20854	2	Reg. **80Cm**	€ 9,69
7	20855	*		€ 23,42
8	20867	1	**12** File	€ 106,87
9	20860	*	**C**	€ 2,92
10	20709	*	Reg. **70Cm**	€ 6,42
10	20140	*	Reg. **75Cm**	€ 5,50
10	20710	*	Reg. **80Cm**	€ 5,34
11	20861	*	L	€ 23,35
12	20850	1	**L**	€ 89,55
13	20862	2	Reg. **70Cm**	€ 9,34
13	20863	2	Reg. **75Cm**	€ 15,00
13	20864	2	Reg. **80Cm**	€ 11,68

P.	CODICE Code	Qt.	DENOMINAZIONE Description	PREZZO Price

D 04

LAMIERE DI PROTEZIONE TR FISSO LO3
SHEET OF PROTECTION TR FIX LO3
TÔLES DE PROTECTION TR FIX LO3

fantini

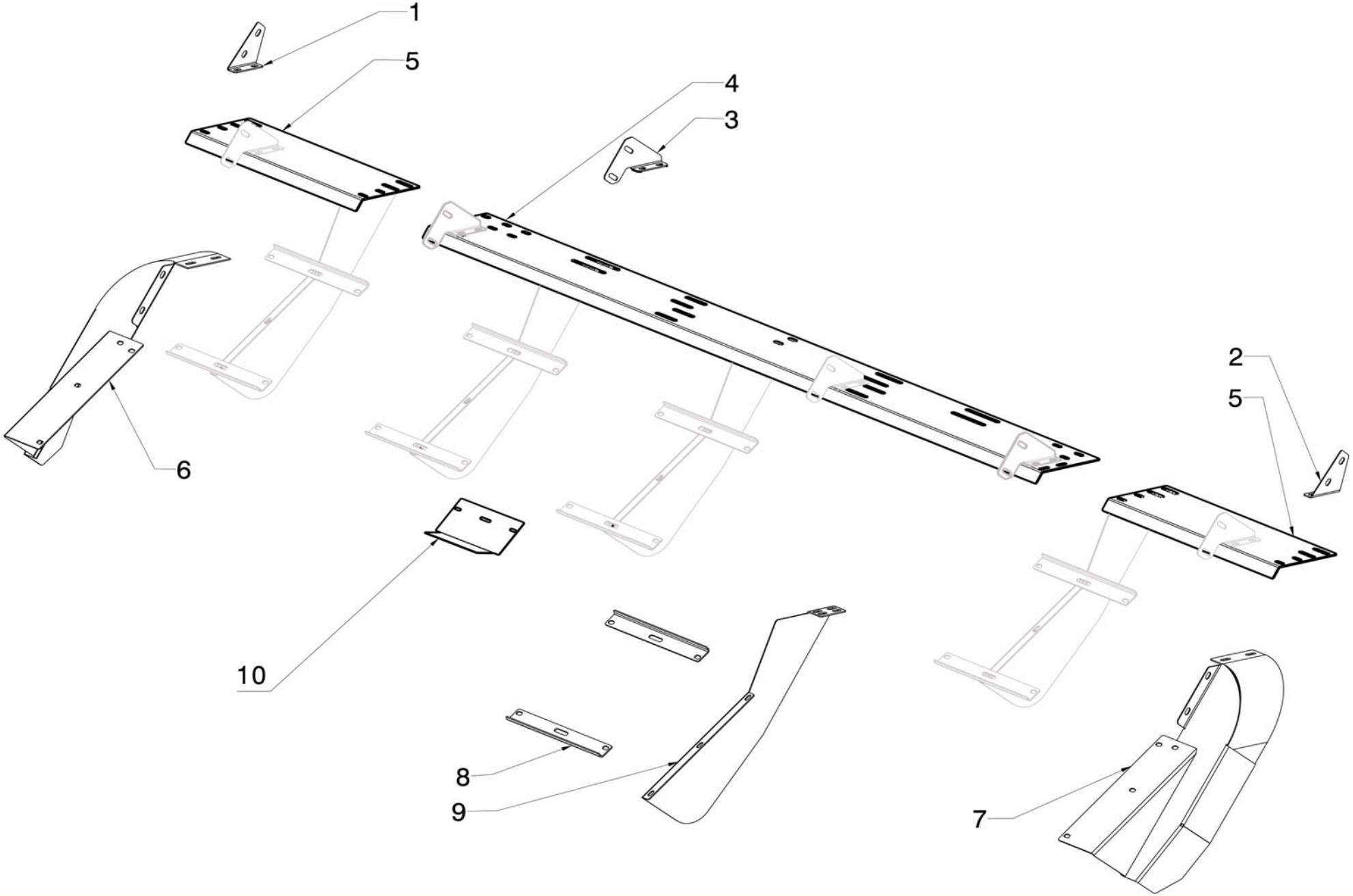

P.	CODICE Code	Qt.	DENOMINAZIONE Description	PREZZO Price
1	20842	1	R	€ 2,63
2	20849	1	L	€ 2,63
3	20860	*	C	€ 2,92
4	20869	1	C	€ 96,36
5	20868	2	5X80	€ 24,82
5	20870	2	**10X75**	€ 82,50
6	20851	1	**R**	€ 79,25
7	20850	1	L	€ 89,55
8	20709	*	Reg. **70Cm**	€ 6,42
8	20140	*	Reg. **75Cm**	€ 5,50
8	20710	*	Reg. **80Cm**	€ 5,34
9	20855	*		€ 23,42
10	20862	2	Reg. **70Cm**	€ 9,34
10	20863	2	Reg. **75Cm**	€ 15,00
10	20864	2	Reg. **80Cm**	€ 11,68

P.	CODICE Code	Qt.	DENOMINAZIONE Description	PREZZO Price

D 05

LAMIERE DI PROTEZIONE TR FISSO LO3 12FILE
SHEET OF PROTECTION TR FIX LO3
TÔLES DE PROTECTION TR FIX LO3

fantini

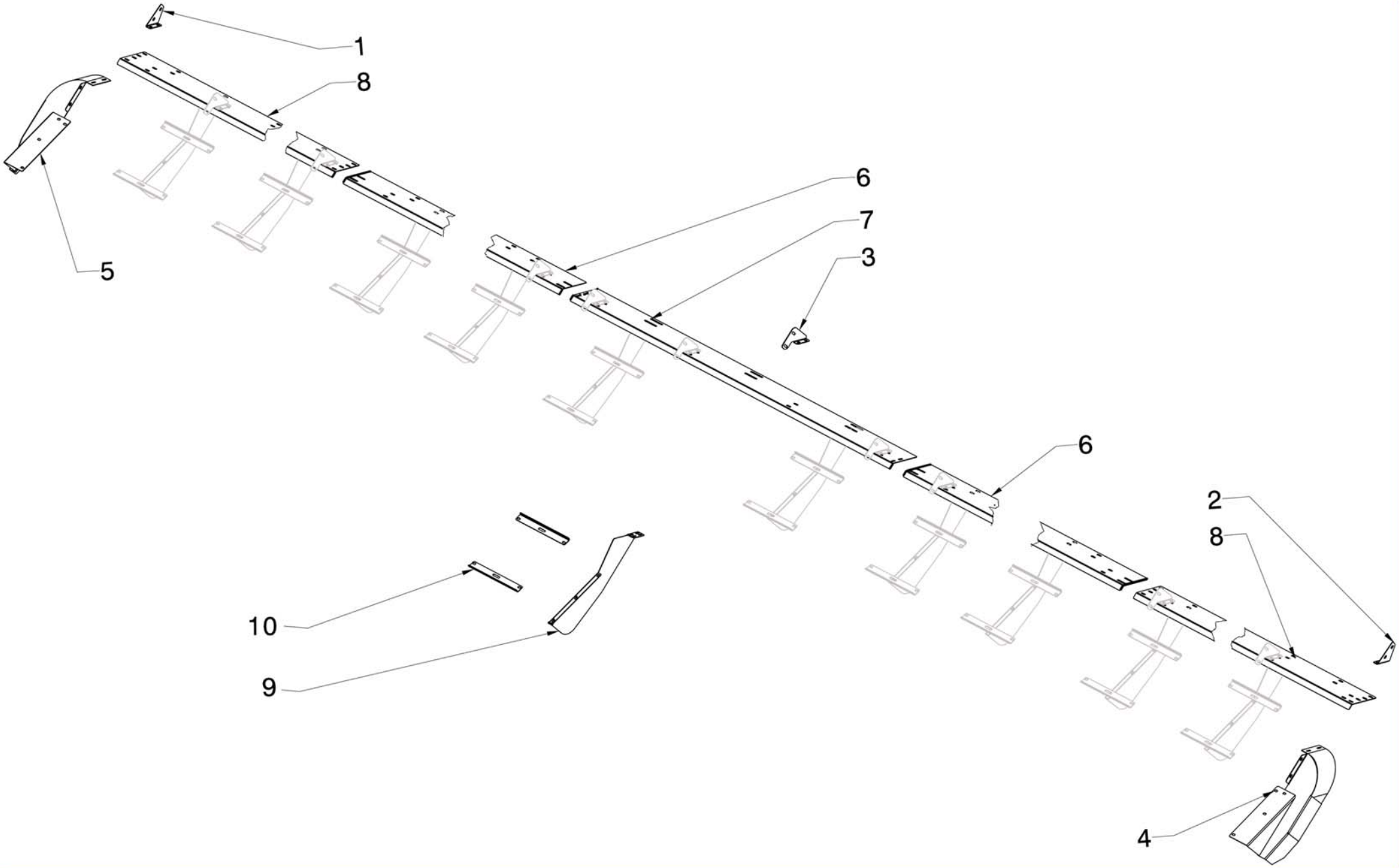

P.	CODICE Code	Qt.	DENOMINAZIONE Description	PREZZO Price
1	20842	1	R	€ 2,63
2	20849	1	L	€ 2,63
3	20860	*	C	€ 2,92
4	20850	1	L	€ 89,55
5	20851	1	R	€ 79,25
6	20871	2	**16**File	€ 79,50
7	20867	1	**C**	€ 106,87
8	20872	2	16X76 Lat.	€ 79,50
9	20855	*		€ 23,42
10	20709	*	Reg. **70Cm**	€ 6,42
10	20140	*	Reg. **75Cm**	€ 5,50
10	20710	*	Reg. **80Cm**	€ 5,34

P.	CODICE Code	Qt.	DENOMINAZIONE Description	PREZZO Price

E 01

SCATOLA T-304 FEMMINA - MASCHIO
BOX T-304 FEMALE - MALE
BOIT T-304 FEMALE - MALE

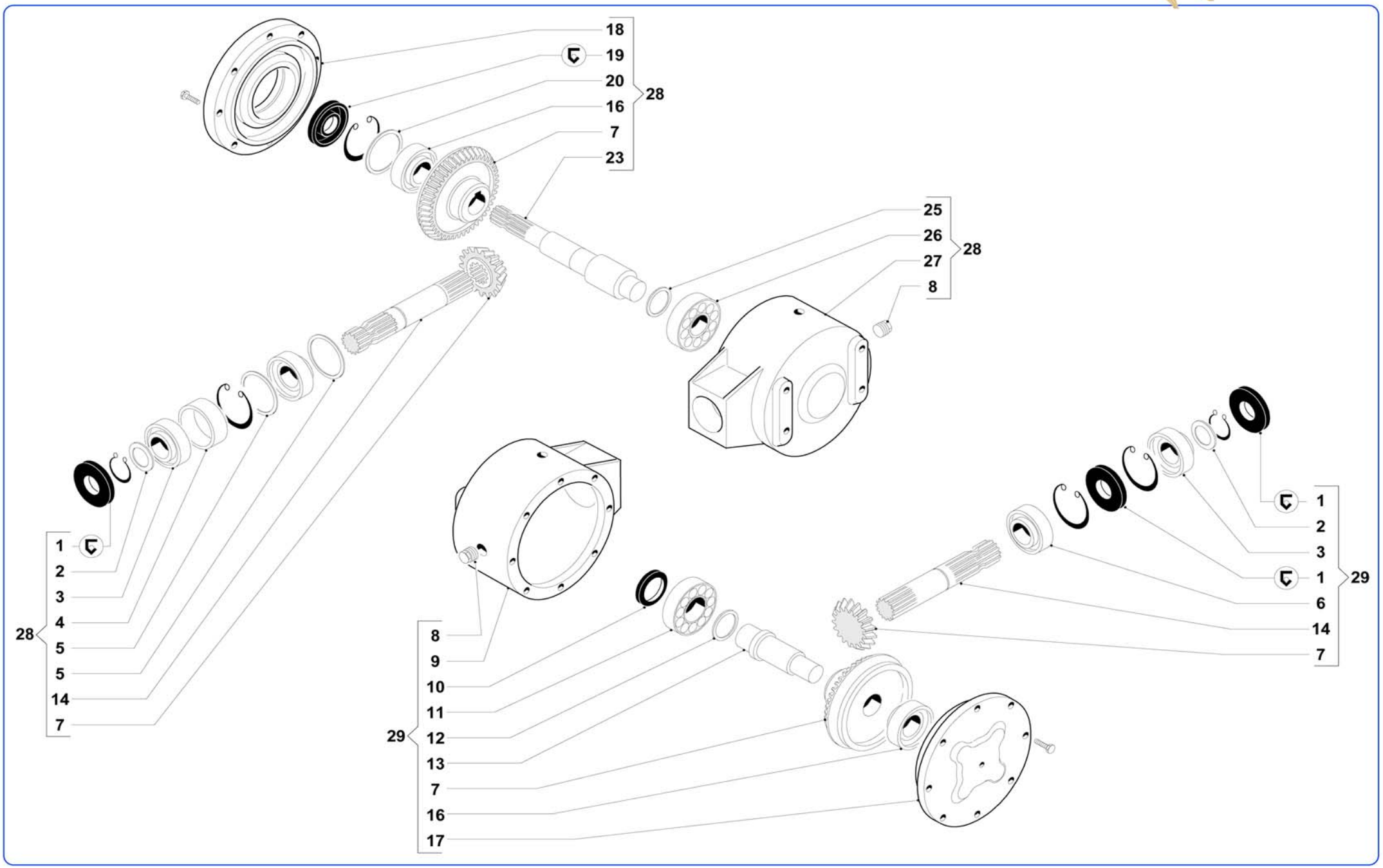

P.	CODICE Code	Qt.	DENOMINAZIONE Description	PREZZO Price
1	20310		A+P 35X72X08 A	€ 7,81
2	01061		35.X48X0.25	€ 0,59
3	13647		30207	€ 37,05
4	13623		71.8X64.3X20.6	€ 17,37
5	13646		71.8X64.3X7.3	€ 19,30
6	13650		**32207**	€ 38,59
7	13770		**30/14**	€ 441,00
7	13771		31/14	€ 441,00
7	13772		29/15	€ 441,00
7	13773		24/16	€ 441,00
7	13774		**24/15**	€ 441,00
7	13775		**25/16**	€ 441,00
7	13776		**17/24**	€ 329,93
7	13777		15/25	€ 441,00
8	06570		3/8G	€ 1,53
9	20873		**T-304**	€ 406,00
10	14885		**A+P 40X62X07 A**	€ 1,51
11	13767		6010	€ 6,96
12	13622		50.2X57.5X0.1	€ 0,47
13	14886			€ 231,53
14	13624			€ 162,07
16	01280		**30208**	€ 37,05
17	20876			€ 177,83
18	20874			€ 177,83
19	05956		**40X80X10**	€ 4,06
20	14820		**79.9X69X0.25**	€ 5,79
23	13648			€ 231,53
25	01040		**40X52X0.25**	€ 0,56
26	08872		6208	€ 13,32
27	20873		**T-304**	€ 406,00
28	12614		**30/14 T-304 MASCHIO**	€ 771,75
28	13179		**29/15 T-304 MASCHIO**	€ 771,75
28	12660		**24/16 T-304 MASCHIO**	€ 771,75
28	14329		**31/14 T-304 MASCHIO**	€ 810,34
28	14330		**24/15 T-304 MASCHIO**	€ 810,34
28	14331		**25/16 T-304 MASCHIO**	€ 810,34
29	12613		**15/24 T-304 FEMMINA**	€ 848,93
29	13178		**15/25 T-304 FEMMINA**	€ 848,93
29	12979		**15/29 T-304 FEMMINA**	€ 848,93
29	14332		**17/24 T-304 FEMMINA**	€ 848,93
29	14333		**16/24 T-304 FEMMINA**	€ 848,93
29	14334		**14/30 T-304 FEMMINA**	€ 848,93

P.	CODICE Code	Qt.	DENOMINAZIONE Description	PREZZO Price

E 02

SCATOLA T-312M FEMMINA
BOX T-312M FEMALE
BOIT T-312M FEMALE

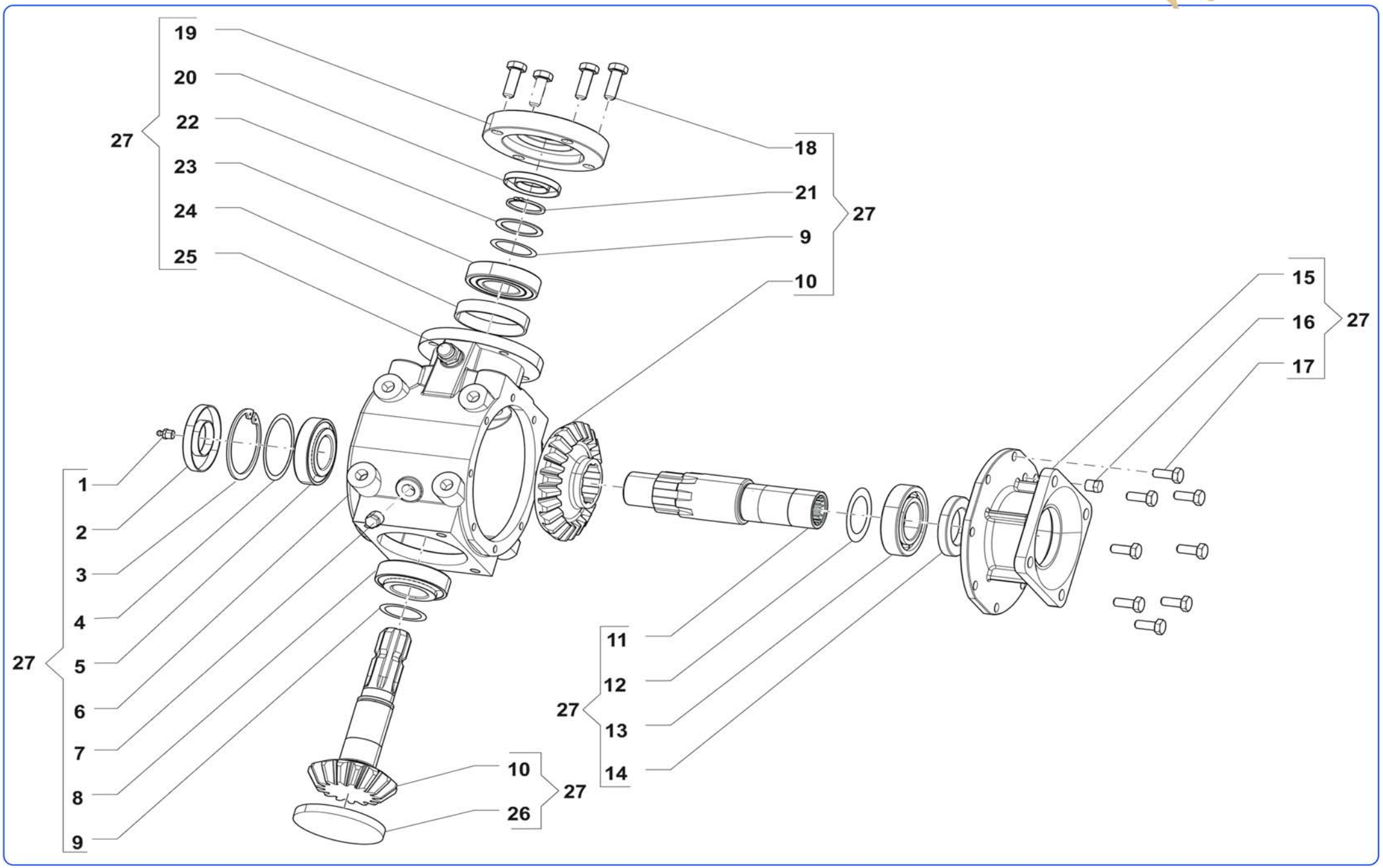

P.	CODICE Code	Qt.	DENOMINAZIONE Description	PREZZO Price
1	05946	1	M10 UNI 7662	€ 0,58
2	05956	1	A+P 40X80X10 A	€ 4,06
3	00587	1	UNI 7437 INT. 80	€ 0,47
4	19510	1	69.0X79.9X0.3	€ 1,37
4	19511	1	69.0X79.9X0.4	€ 1,66
4	19512	1	**69.0X79.9X0.5**	€ 1,80
5	01280	1	**30208**	€ 37,05
6	20877	1	T-312M	€ 531,73
7	06570	1	3/8G	€ 1,53
8	12036	1	32208	€ 38,72
8	19502	2	**40.3X51.5X0.3**	€ 0,58
8	19503	2	**40.3X51.5X0.4**	€ 0,64
9	19504	2	**40.3X51.5X0.5**	€ 0,64
10	20878	1	15/24	€ 223,38
10	19528	1	14/30	€ 678,70
10	19529	1	**15/29**	€ 678,70
11	19493	1		€ 610,83
12	20879	1	45.3X65.3X0.3	€ 297,84
12	19507	1	45.3X65.3X0.4	€ 1,21
12	19508	1	45.3X65.3X0.5	€ 1,36
13	08874	1	**6209**	€ 22,00
14	01334	1	**A+P 35X72X10 A**	€ 3,48
15	19498	1		€ 288,45
16	19518	1	**1/2 G**	€ 1,53
17	00251	8	**TE M10X25 UNI 5739**	€ 0,27
18	00373	4	**TE M12X35 UNI 5739**	€ 0,25
19	19495	1		€ 384,60
20	19513	1	**A+P 35X62X8 A**	€ 3,48
21	17341	1	UNI 7436 EST. 40	€ 2,04
22	19514	1	**51.5X40.3X1.5**	€ 3,62
23	01272	1	**6208 2RS**	€ 11,31
24	19499	1	**75.0X79.8X14.5**	€ 110,86
25	05976	3	**3/8G**	€ 4,30
26	19500	1	**100X10**	€ 9,14
27	17807	1	**14/30 T-312M FEMMINA**	€ 1.515,05
27	20880	1	**15/24 T-312M FEMMINA**	€ 1.314,00
27	17805	1	**15/29 T-312M FEMMINA**	€ 1.371,41

P.	CODICE Code	Qt.	DENOMINAZIONE Description	PREZZO Price

E 03

SCATOLA T-312M MASCHIO
BOX T-312M MALE
BOIT T-312M MALE

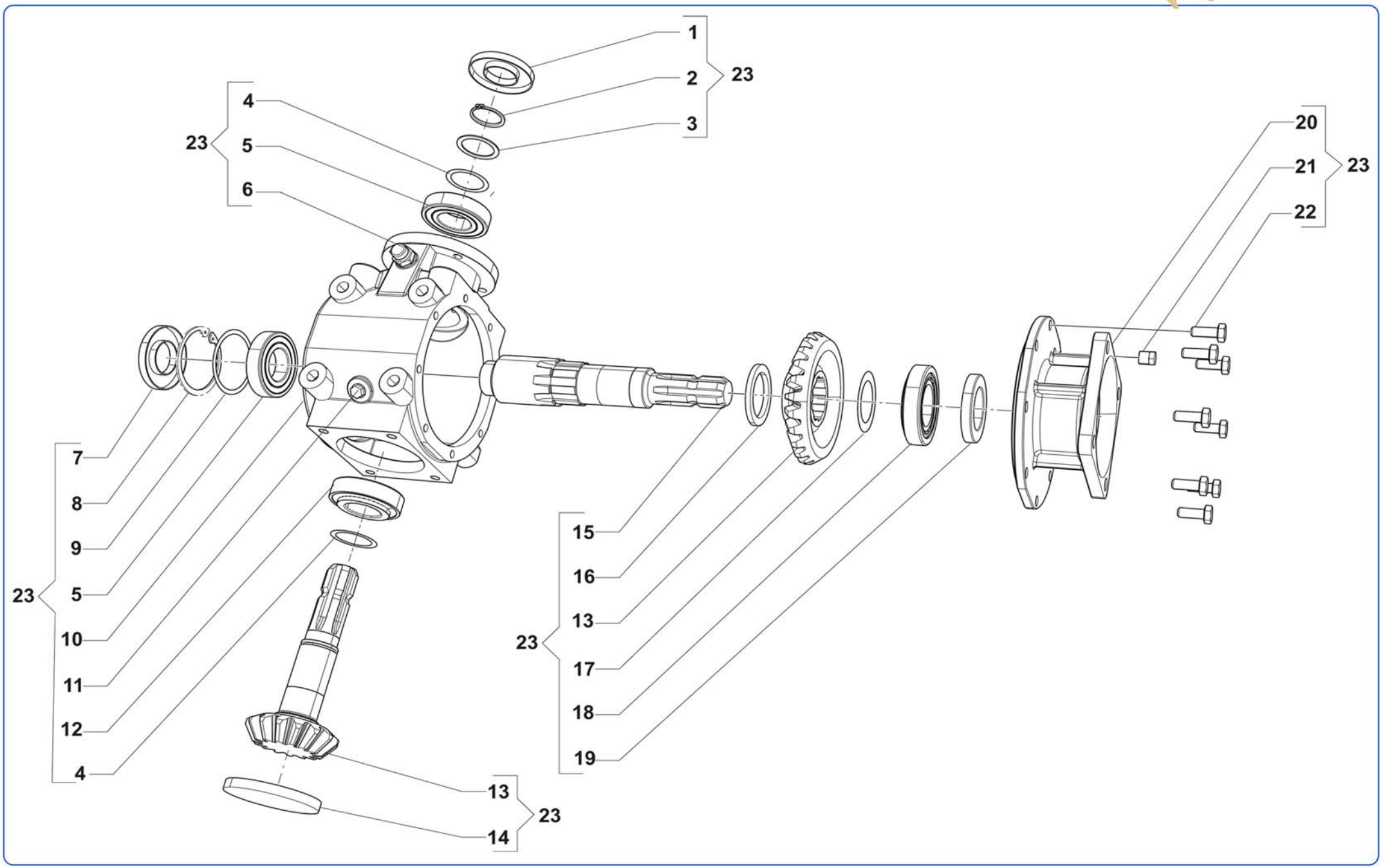

P.	CODICE Code	Qt.	DENOMINAZIONE Description	PREZZO Price
1	05956	1	A+P 40X80X10 A	€ 4,06
2	17341	1	UNI 7436-75 EST. 40	€ 2,04
3	19514	1	51.5X40.3X1.5	€ 3,62
4	19502	2	40.3X51.5X0.3	€ 0,58
4	19503	2	40.3X51.5X0.4	€ 0,64
4	19504	2	**40.3X51.5X0.5**	€ 0,64
5	01278	2	**6208**	€ 27,65
6	05976	1	3/8G	€ 4,30
7	19537	1	80X100	€ 7,39
8	00587	1	UNI 7437 INT. 80	€ 0,47
9	19510	1	**69.0X79.9X0.3**	€ 1,37
9	19511	1	**69.0X79.9X0.4**	€ 1,66
9	19512	1	**69.0X79.9X0.5**	€ 1,80
10	20877	1	T-312M	€ 531,73
11	06570	3	3/8G	€ 1,53
12	12036	1	**32208**	€ 38,72
13	19530	1	**24/16**	€ 980,35
13	19534	1	25/16	€ 759,20
13	19531	1	30/14	€ 759,20
13	19532	1	31/14	€ 980,35
14	19500	1	**100X10**	€ 9,14
15	19496	1		€ 354,22
16	19520	1	**50.3X67X5.4**	€ 25,14
17	19506	1	**45.3X65.3X0.3**	€ 0,98
17	19507	1	**45.3X65.3X0.4**	€ 1,21
17	19508	1	**45.3X65.3X0.5**	€ 1,36
18	01283	1	**30209**	€ 92,34
19	01334	1	**A+P 35X72X10 A**	€ 3,48
20	20878	1		€ 223,38
21	19518	1	**1/4G**	€ 1,53
22	00251	1	**M10X25 UNI 5739**	€ 0,27
23	17813	1	**24/16 T-312M MASCHIO**	€ 1.845,41
23	19539	1	**25/16 T-312M MASCHIO**	€ 1.922,99
23	17811	1	**30/14 T-312M MASCHIO**	€ 1.371,41
23	17809	1	**31/14 T-312M MASCHIO**	€ 1.730,51

P.	CODICE Code	Qt.	DENOMINAZIONE Description	PREZZO Price

E 04

SCATOLA CON CAMBIO M-767A
BOX WITH CHANGE M-767A
BOÎTE AVEC ÉCHANGE M-767A

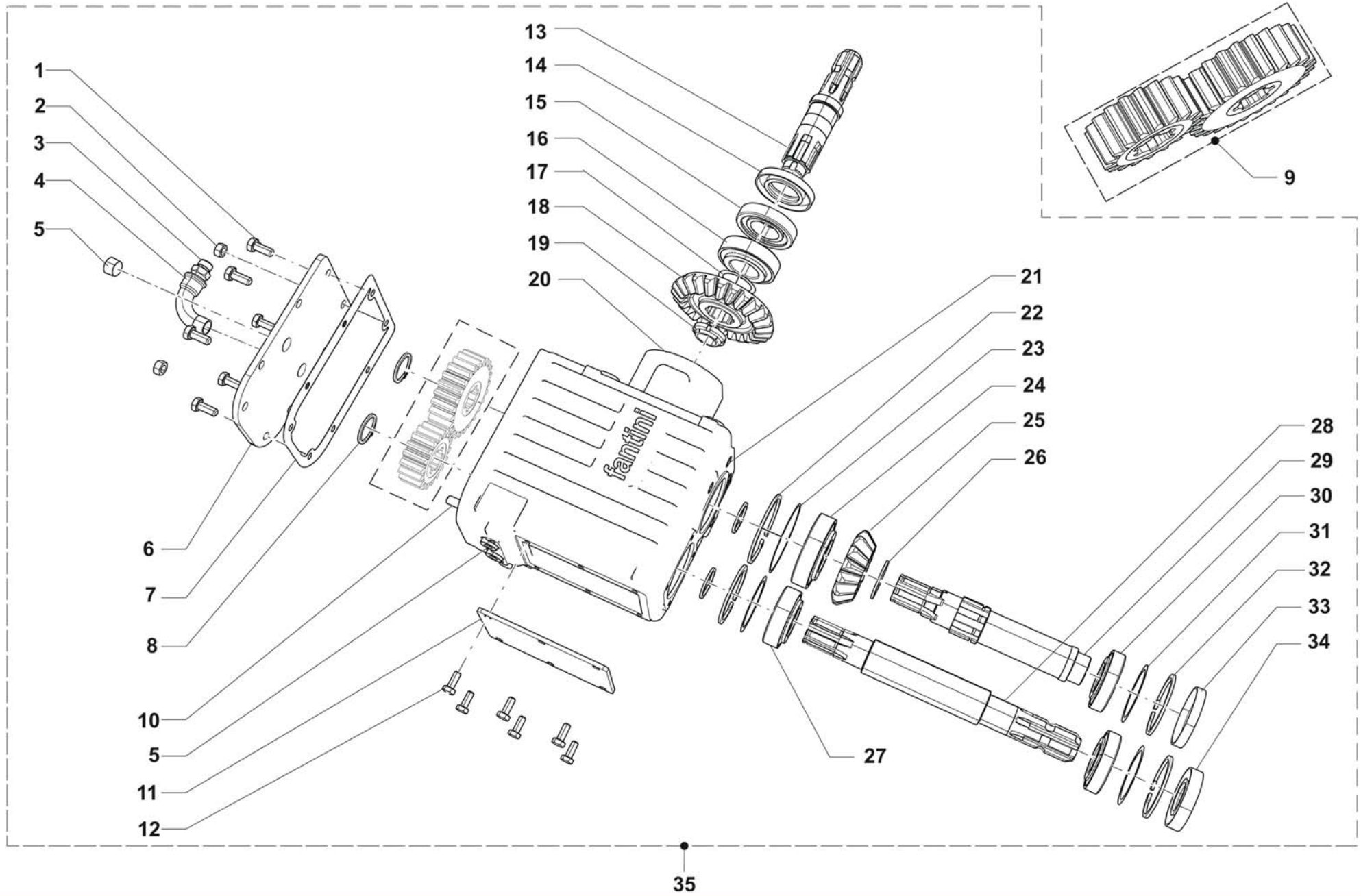

P.	CODICE Code	Qt.	DENOMINAZIONE Description	PREZZO Price
1	00251	6	TE M10X025 UNI 5739	€ 0,27
2	00471	2	DADO M10 UNI 5587 A	€ 0,08
3	18542	1		€ 12,82
4	18541	1		€ 15,54
5	20881	3		€ 146,00
6	19427	1		€ 188,16
7	16733	1		€ 2,21
8	19470	4	UNI 7436-75 EST. 34	€ 0,57
9	16222	1	18/24	€ 613,20
9	16219	1	18/25	€ 401,52
9	16224	1	**19/23**	€ 398,61
9	16218	1	**19/24**	€ 565,59
9	16223	1	**20/22**	€ 335,40
9	16221	1	20/23	€ 36,05
9	16225	1	21/21	€ 382,41
9	16220	1	**21/22**	€ 320,32
10	19480	1	**M10X22**	€ 5,65
11	20882	1		€ 43,80
12	19540	6		€ 0,39
13	19419	1		€ 255,64
14	01349	1		€ 1,62
15	01280	1	**30208**	€ 37,05
16	12036	1	**32208**	€ 38,72
17	19485	1	**40.3X51.5X0,3**	€ 0,58
17	19487	1	**40.3X51.5X0.4**	€ 0,83
17	19488	1	**40.3X51.5X0.5**	€ 0,91
18	19420	1	**Z24 M5,82**	€ 369,50
19	19476	1	**M30x1.5**	€ 40,95
20	20883	1		€ 1.200,00
21	19478	1		€ 2,23
22	09472	1	**UNI 7437-75 INT. 90**	€ 1,16
23	19482	1	**85.0X89.7X0.3**	€ 1,58
23	19483	1	**85.0X89.7X0.4**	€ 1,58
23	19484	1	**85.0X89.7X0.5**	€ 1,64
24	12039	1	**30308**	€ 46,19
25	19426	1		€ 301,65
26	19471	1	**UNI 7436-75 EST. 45**	€ 1,64
27	13650	1	**32207**	€ 38,59
28	19418	1		€ 221,45
29	19432	1		€ 241,32
30	13647	2	**30207**	€ 37,05
31	19490	3	**60.3x71.7x0.3**	€ 1,11
31	19491	3	**60.3x71.7x0.4**	€ 1,11
31	19492	3	**60.3x71.7x0.5**	€ 1,11
32	19479	3	**UNI 7438-75 INT.72**	€ 4,20
33	19465	1	**72x10**	€ 5,58
34	01334	1	**A+P 35X72X10 A**	€ 3,48
35	16638	1	**M-767A**	€ 2.392,61

P.	CODICE Code	Qt.	DENOMINAZIONE Description	PREZZO Price

F 01

TRASMISSIONE
TRANSMISSION
TRANSMISSION

fantini

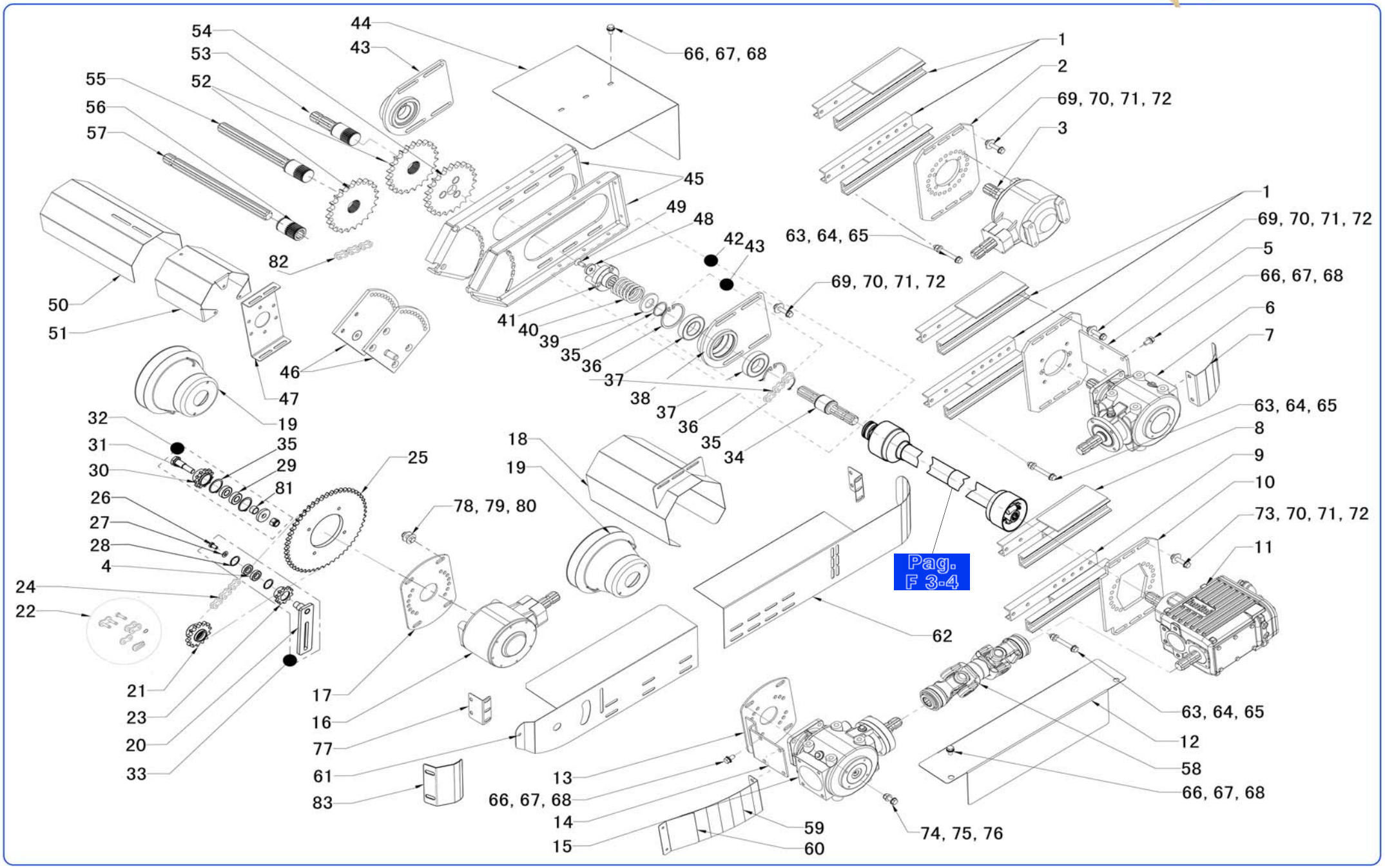

P.	CODICE Code	Qt.	DENOMINAZIONE Description	PREZZO Price
1	14090	2	L= 365mm	€ 34,74
1	12976	2	L= 475mm	€ 40,52
1	22645	2	L= 525mm	€ 26,95
1	20963	2	L= 625mm	€ 26,34
1	12975	2	L= 735mm	€ 42,83
1	18134	2	**L= 835mm**	€ 31,98
2	12955	1		€ 75,25
3	12614	1	30/14 T-304 MASCHIO Pag. E01	€ 771,75
3	13179	1	29/15 T-304 MASCHIO Pag. E01	€ 771,75
3	12660	1	24/16 T-304 MASCHIO Pag. E01	€ 771,75
3	14329	1	**31/14** T-304 MASCHIO Pag. E01	€ 810,34
3	14330	1	**24/15** T-304 MASCHIO Pag. E01	€ 810,34
3	14331	1	**25/16** T-304 MASCHIO Pag. E01	€ 810,34
4	10650	2	61904-2RS	€ 7,01
5	20886	1		€ 62,54
6	17813	1	**24/16** T312M MASCHIO Pag.E03	€ 1.845,41
6	19539	1	**25/16** T312M MASCHIO Pag.E03	€ 1.922,99
6	17811	1	30/14 T312M MASCHIO Pag.E03	€ 1.371,41
6	17809	1	31/14 T312M MASCHIO Pag.E03	€ 1.730,51
7	20887	1		€ 6,02
8	20888	1	**L**	€ 23,07
9	20889	1	**R**	€ 32,65
10	16101	1		€ 39,79
11	16638	1	**M-767A Pag. E04**	€ 2.392,61
12	20890	1		€ 27,74
13	20891	1		€ 16,11
14	20892	1		€ 18,00
15	17807	1	**14/30** T312M FEMMINA Pag.E02	€ 1.515,05
15	18811	1	15/24 T312M FEMMINA Pag.E02	€ 1.493,10
15	17805	1	**15/29** T312M FEMMINA Pag.E02	€ 1.371,41
16	12613	1	**15/24** T-304 FEMMINA Pag. E01	€ 848,93
16	13178	1	**15/25** T-304 FEMMINA Pag. E01	€ 848,93
16	12979	1	**15/29** T-304 FEMMINA Pag. E01	€ 848,93
16	14332	1	**17/24** T-304 FEMMINA Pag. E01	€ 848,93
16	14333	1	**16/24** T-304 FEMMINA Pag. E01	€ 848,93
16	14334	1	**14/30** T-304 FEMMINA Pag. E01	€ 848,93
17	20895	1		€ 15,51
18	14314	1	**6x70**	€ 38,59
18	14315	1	**6x75**	€ 38,59
19	12843	1		€ 16,22
20	13876	1		€ 25,48
21	16643	1	**Z14 ASA 60** STANDARD	€ 48,63
21	20898	1	**Z13 ASA60**	€ 67,16
21	20897	1	**Z15 ASA60**	€ 338,72
22	03125	1	**ASA60HE**	€ 6,96
23	10800	1	**Z10 ASA60**	€ 44,00
24	03049	1	**ASA60HE** 73 PASSI	€ 86,83
25	20899	1	**Z52 ASA60**	€ 142,00
26	00378	1	**TE M10X020 UNI 5739**	€ 0,21
27	00952	1	**M10 UNI 6592**	€ 0,04
28	10717	2	**UNI 7437-75 INT.37**	€ 0,13
29	01265	2	**6004-2RS**	€ 4,64
30	16519	1	**Z11 ASA 60**	€ 51,82
31	14185	1		€ 11,59
32	16567	1	**Z11 ASA 60**	€ 52,10
33	15225	1		€ 60,20
34	11823	1	R	€ 115,77
34	13879	1	L	€ 127,35
35	09137	2	**UNI 7435-75 EST.45**	€ 0,25

P.	CODICE Code	Qt.	DENOMINAZIONE Description	PREZZO Price
36	09472	4	UNI 7437-75 INT. 90	€ 1,16
37	13941	4	06210-Z	€ 17,37
38	13900	2		€ 40,52
39	9741	1		€ 12,13
40	10393	1		€ 13,79
41	20806	1		€ 86,83
42	18716	1	**R**	€ 309,40
42	18715	1	L	€ 309,40
43	16952	2		€ 138,92
44	13902	1	400X600	€ 38,59
45	15530	1		€ 127,35
46	13899	1		€ 34,74
46	14865	1	**Reg. 45 Cm**	€ 55,07
47	17830	1		€ 18,20
48	11053	1		€ 8,92
49	05158	1	**TS M12X030 UNI 5933**	€ 3,53
50	17826	1	**L=250**	€ 19,03
50	17828	1	L=400	€ 27,57
51	17831	1		€ 23,16
52	13980	1		€ 121,28
53	13903	2		€ 156,29
54	13881	1		€ 115,77
55	13904	1		€ 167,86
56	15391	1		€ 94,82
57	09193	1		€ 198,45
58	14055	1	**L= 406**	€ 407,93
58	14364	1	**L= 470**	€ 441,00
58	14746	1	**L= 536**	€ 430,64
58	14433	1	L= 568	€ 383,67
58	14432	1	**L= 591**	€ 363,83
59	20903	1		€ 15,00
60	21573	1		€ 1,05
61	20904	1	**R**	€ 42,00
61	20905	1	**L**	€ 25,70
62	15553	1	**R**	€ 38,20
62	15555	1	**L**	€ 38,20
63	11988	4	**TE M12X100 UNI 5739**	€ 1,73
64	00947	8	**M 12 UNI 6592**	€ 0,07
65	04860	4	**M12 UNI 7473 A**	€ 0,25
66	00429	13	**TE M12X025 UNI 5739**	€ 0,49
67	00947	13	**M12 UNI 6592**	€ 0,07
68	00915	13	**R.D.E M12 UNI 8842**	€ 0,06
69	00373	4	**TE M12X035 UNI 5739**	€ 0,25
70	00947	8	**M12 UNI 6592**	€ 0,07
71	01064	8	**13X40X3**	€ 0,23
72	04860	4	**M12 UNI 7473 A**	€ 0,25
73	00387	4	**TE M12X060 UNI 5739**	€ 0,48
74	00450	4	**TE M12X040 UNI 5737**	€ 0,47
75	00947	8	**M12 UNI 6592**	€ 0,07
76	04860	4	**M12 UNI 7473 A**	€ 0,25
77	15559	2		€ 4,64
78	00373	4	**TE M12X035 UNI 5739**	€ 0,25
79	01064	8	**13X40X3**	€ 0,23
80	04860	4	**M12 UNI 7473 A**	€ 0,25
81	14163	1	**25X20.6X19**	€ 0,26
82	13936	1	**ASA 80-2**	€ 63,68
83	20463	1		€ 3,31

F 02

TRASMISSIONE 12FILE FISSO LO3
TRANSMISSION 12FILE FIX LO3
TRANSMISSION 12FILE FIX LO3

fantini

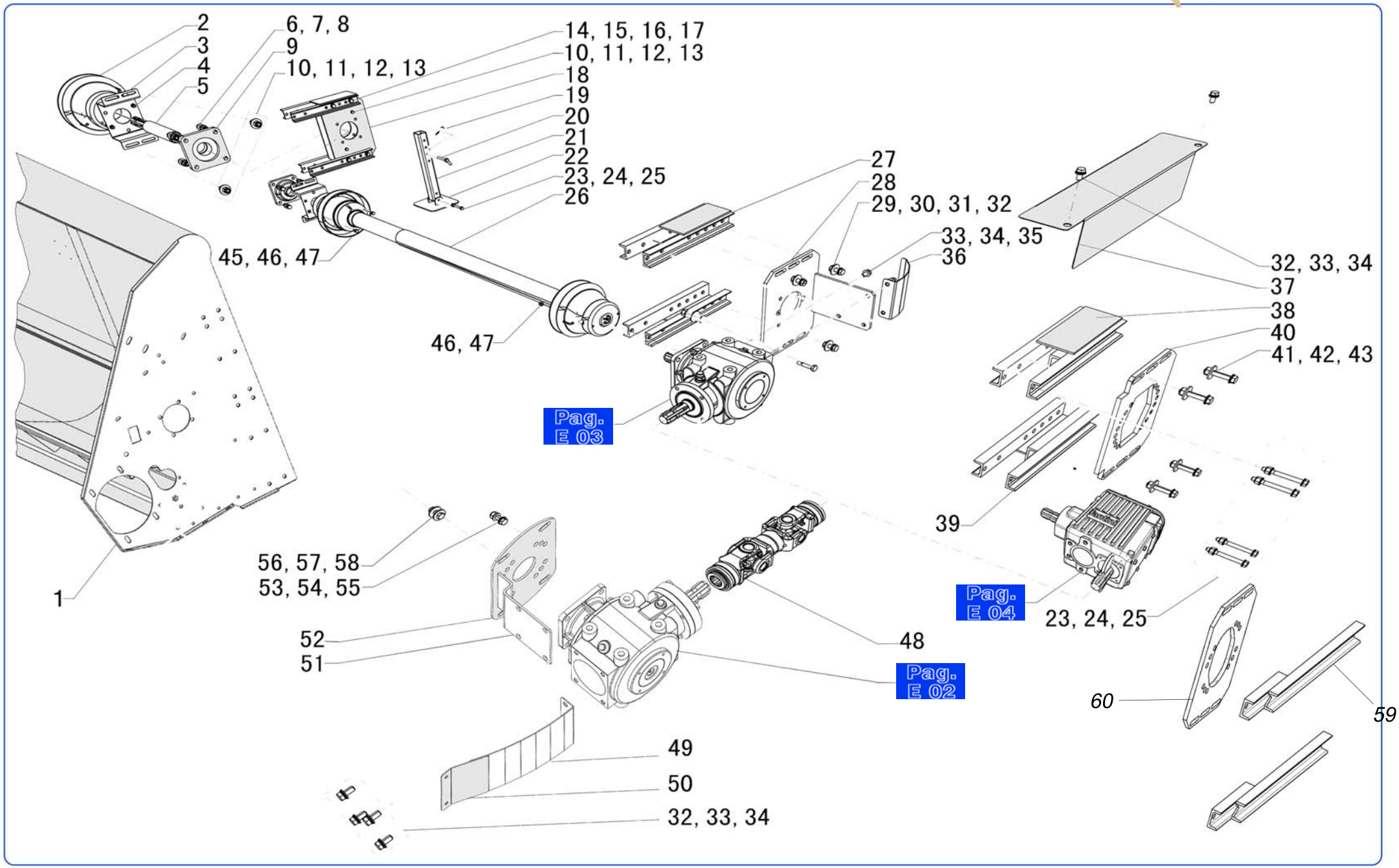

P.	CODICE Code	Qt.	DENOMINAZIONE Description	PREZZO Price
1	20906	1	10X75 LO3	€ 4.461,76
1	20910	1	12X70 LO3	€ 4.596,08
1	20916	1	12X75 LO3	€ 4.928,96
1	20917	1	12X76 LO3	€ 5.337,76
1	20918	1	12X80 LO3	€ 5.501,28
2	12843	3		€ 16,22
3	20957	2		€ 6,66
4	10950	4	FTT M08 SP. 0,8-3,5	€ 0,25
5	17842	1		€ 120,00
6	00450	8	TE M12X040 UNI 5737	€ 0,47
7	01064	16	**13.0X40.0X3.0**	€ 0,23
8	04860	8	**M12 UNI 7473 A**	€ 0,25
9	01411	2		€ 58,28
10	00574	4	TC M08X020 UNI 5931	€ 0,40
11	00946	4	M 08 UNI 6592	€ 0,03
12	05127	4	**8X24X2 UNI 6593**	€ 0,06
13	04858	4	**M 8 UNI 7473 A**	€ 0,08
14	00371	8	TE M12X030 UNI 5739	€ 0,39
15	01064	8	13.0X40.0X3.0	€ 0,23
16	07921	8	12X24X02 UNI 6593	€ 0,22
17	04860	8	**M12 UNI 7473 A**	€ 0,25
18	20958	2		€ 24,53
19	01009	1	**3.5 A UNI 8833**	€ 0,30
20	16415	1		€ 1,11
21	20959	1		€ 19,30
22	20960	1		€ 31,54
23	11988	5	**TE M12X100 UNI 5739**	€ 1,73
24	01064	10	**13.0X40.0X3.0**	€ 0,23
25	04860	5	M12 UNI 7473 A	€ 0,25
26	17736	1	**V80 3/8 Z6 - 3/8 Z6 L=2000**	€ 1.009,43
27	14090	2		€ 34,74
28	20886	1	**COMPLESIVO SUPP.SCATOLA M T3**	€ 62,54
29	00373	4	**TE M12X035 UNI 5739**	€ 0,25
30	01064	4	**13.0X40.0X3.0**	€ 0,23
31	07921	4	**12X24X02 UNI 6593**	€ 0,22
32	04860	4	**M12 UNI 7473 A P.GROS AUT. 6S**	€ 0,25
33	00429	10	**VITE TE M12X025 UNI 5739**	€ 0,49
34	01064	10	**13.0X40.0X3.0**	€ 0,23
35	00915	10	**R.D.E. M12 UNI 8842**	€ 0,06
36	20887	1		€ 6,02
37	20890	1		€ 27,74
38	20888	1		€ 23,07
39	20889	1		€ 32,65
40	16101	1		€ 39,79
41	00373	4	**TE M12X035 UNI 5739**	€ 0,25
42	01064	8	**13.0X40.0X3.0**	€ 0,23
43	04860	4	**M12 UNI 7473 A**	€ 0,25
44	00574	4	**TC M08X020 UNI 5931**	€ 0,40
45	00916	4	**R.D.E. M08 UNI 8842**	€ 0,03
46	00946	6	**M8 UNI 6592**	€ 0,03
47	04858	2	**M8 UNI 7473 A**	€ 0,08
48	14055	1	**V60 3/8 Z6 - 3/8 Z6 L= 406**	€ 407,93
49	20902	1		€ 8,58
50	21573	1		€ 1,05
51	20892	1		€ 18,00
52	20891	1		€ 16,11
53	00450	4	TE M12X040 UNI 5737	€ 0,47
54	01064	8	13.0X40.0X3.0	€ 0,23
55	04860	4	**M12 UNI 7473 A**	€ 0,25
56	00373	3	TE M12X035 UNI 5739	€ 0,25
57	07921	6	12X24X02 UNI 6593	€ 0,22
58	04860	3	M12 UNI 7473 A	€ 0,25
59	19948	2	L=450mm	€ 29,40
59	21607	2	L=575mm	€ 12,73
59	22642	2	**L=735mm**	€ 21,05
60	22175	1		€ 43,92

F 03

CARDANI V60/V80 - GIUNTI
DRIVE SHAFTS V60/V80 - JOINT
CARDAN V60/V80 - JOINT

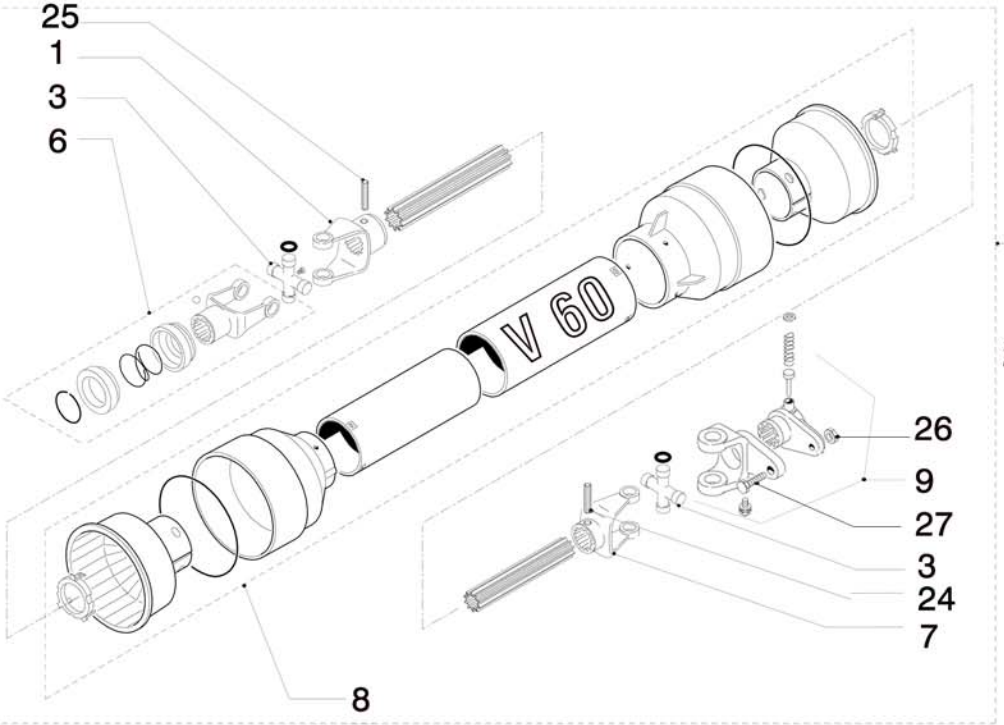

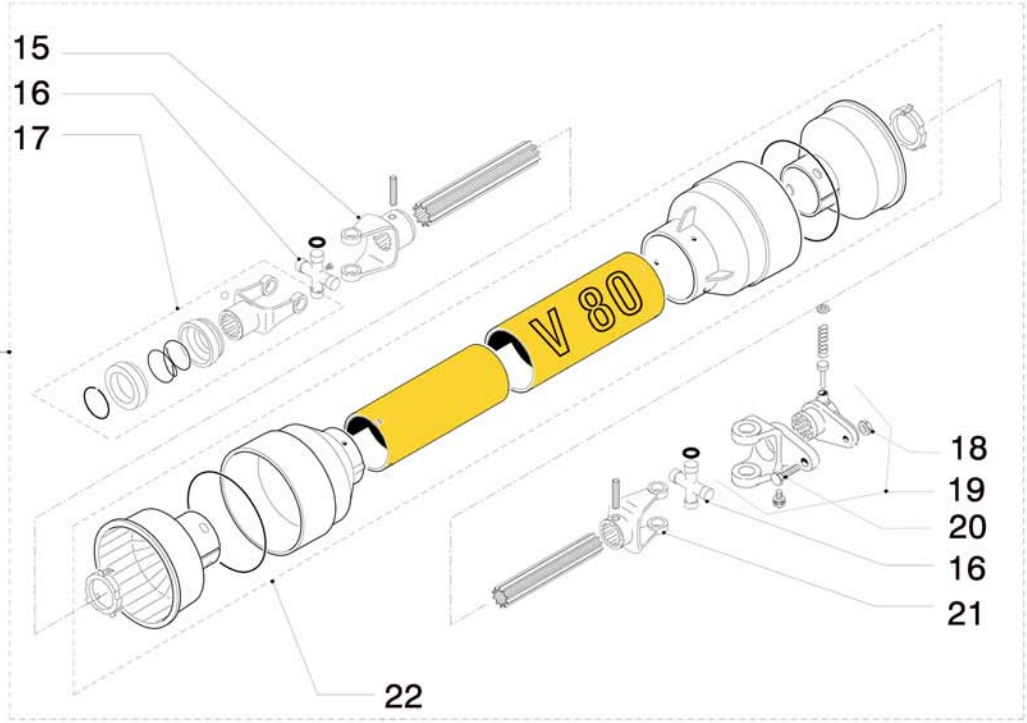

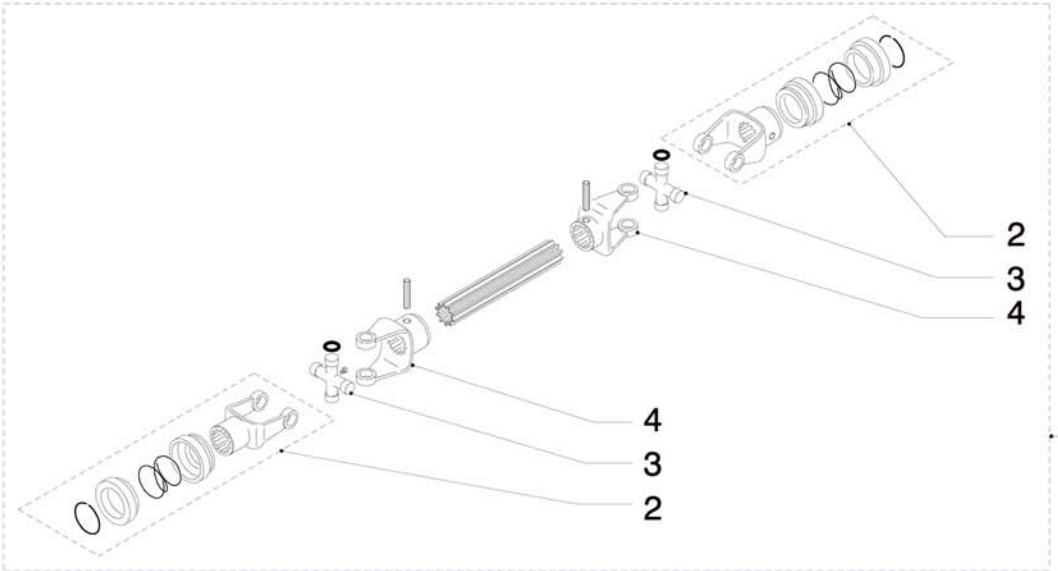

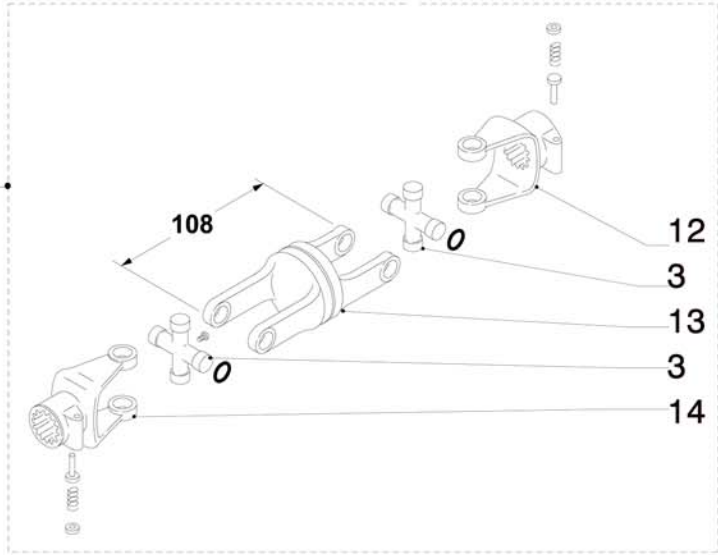

P.	CODICE Code	Qt.	DENOMINAZIONE Description	PREZZO Price
1	14888	1		€ 81,04
2	13959	2	1"3/8 Z6	€ 66,15
3	14745	2	SERIE 60	€ 28,94
4	14895	2		€ 57,89
5	14055	1	V60 1"3/8 Z6 + 1"3/8 Z6 L= 406	€ 407,93
5	14364	1	**V60 1"3/8 Z6 + 1"3/8 Z6 L= 470**	€ 441,00
5	14746	1	**V60 1"3/8 Z6 + 1"3/8 Z6 L= 536**	€ 430,64
5	14433	1	V60 1"3/8 Z6 + 1"3/8 Z6 L= 568	€ 383,67
5	14432	1	V60 1"3/8 Z6 + 1"3/8 Z6 L= 591	€ 363,83
6	13959	1	V60 1"3/8 Z6	€ 66,15
6	13960	1	**V60 1"3/8 Z21**	€ 85,45
6	13961	1	**V60 ESA. 28.5**	€ 69,46
6	13962	1	**V60 ESA. 27**	€ 126,79
7	14889	1		€ 75,25
8	13107	1	L=410	€ 77,70
8	14894	1	**L= 660**	€ 74,09
8	16091	1	**L=1410**	€ 70,00
8	16227	1	L=1770	€ 80,00
9	14893	1		€ 171,33
10	13908	1	V60 1"3/8 Z6 + 1"3/8 Z6 L= 890	€ 526,73
10	14052	1	**V60 1"3/8 Z6 + 1"3/8 Z6 L= 924**	€ 526,73
10	14803	1	**V60 1"3/8 Z6 + 1"3/8 Z6 L=1450**	€ 526,73
10	14053	1	**V60 1"3/8 Z6 + 1"3/8 Z21 L= 924**	€ 538,30
10	14282	1	**V60 1"3/8 Z6 + 1"3/8 Z21 L= 1450**	€ 538,30
10	14054	1	**V60 1"3/8 Z6 + E 28.5 L= 924**	€ 561,45
10	14801	1	**V60 1"3/8 Z6 + E 28.5 L=1450**	€ 561,45
10	14294	1	**V60 1"3/8 Z6 + E 27 L=1450**	€ 591,55
11	15347	1	**60 1"3/8 Z6 + Z6 H108**	€ 203,75
11	15348	1	60 1"3/8 Z6 + Z21 H108	€ 312,57
11	15349	1	**60 1"3/8 Z6 + E 28.5 H108**	€ 248,90
11	15350	1	**60 1"3/8 Z6 + E 27 H108**	€ 277,83
12	13961	1	**V60 ESA. 28.5**	€ 69,46
12	13962	1	**V60 ESA. 27**	€ 126,79
12	14892	1	**V60 1"3/8 Z21**	€ 45,15
13	15547	1		€ 204,00
14	14891	2	**V60 1"3/8 Z6**	€ 32,42
15	19955	1		€ 100,00
16	17737	2	**SERIE 80**	€ 109,98
17	17738	1	**V80 1"3/8 Z06**	€ 157,38
17	17739	1	**V80 1"3/8 Z21**	€ 150,50
17	18020	1	**V80 1/8 E28.5**	€ 294,00
17	18606	1	**V80 3/4 Z20**	€ 206,85
18	04861	1		€ 1,81
19	19959	1	**V80 1"3/8Z06**	€ 270,00
20	05971	1	**TE M12X065 UNI 5738 08.8**	€ 0,45
21	19956	1		€ 100,00
22	19958	1	**V80**	€ 284,29
23	17736	1	**V80 1"3/8 Z6 - 1"3/8 Z6 L=2000**	€ 1.009,43
23	18584	1	**V80 1"3/8 Z6 - 1"3/8 Z6 L=2000 BT**	€ 1.007,00
23	18027	1	**V80 1"3/8 Z6 - 1"3/8 Z21 L=2000 B**	€ 962,85
23	18583	1	**V80 1"3/8 Z6 - 1/8 E28.5 L=2000 BT**	€ 1.178,00
23	18607	1	**V80 1"3/8 Z6 - 3/4 Z20 L=2000 BT**	€ 1.071,00
24	19960	1	**10X90 DIN 1481**	€ 2,67
25	00999	1	**10X80 DIN 1481**	€ 3,70
26	04859	1	**M10 UNI 7473**	€ 0,14
27	00385	1	**TE M10X060 UNI 5739 08.8**	€ 0,48

P.	CODICE Code	Qt.	DENOMINAZIONE Description	PREZZO Price

F 04

CARDANI OMOCINETICI
CONSTANT VELOCITY DRIVE SHAFTS
CARDAN HOMOCINETIQUE

fantini

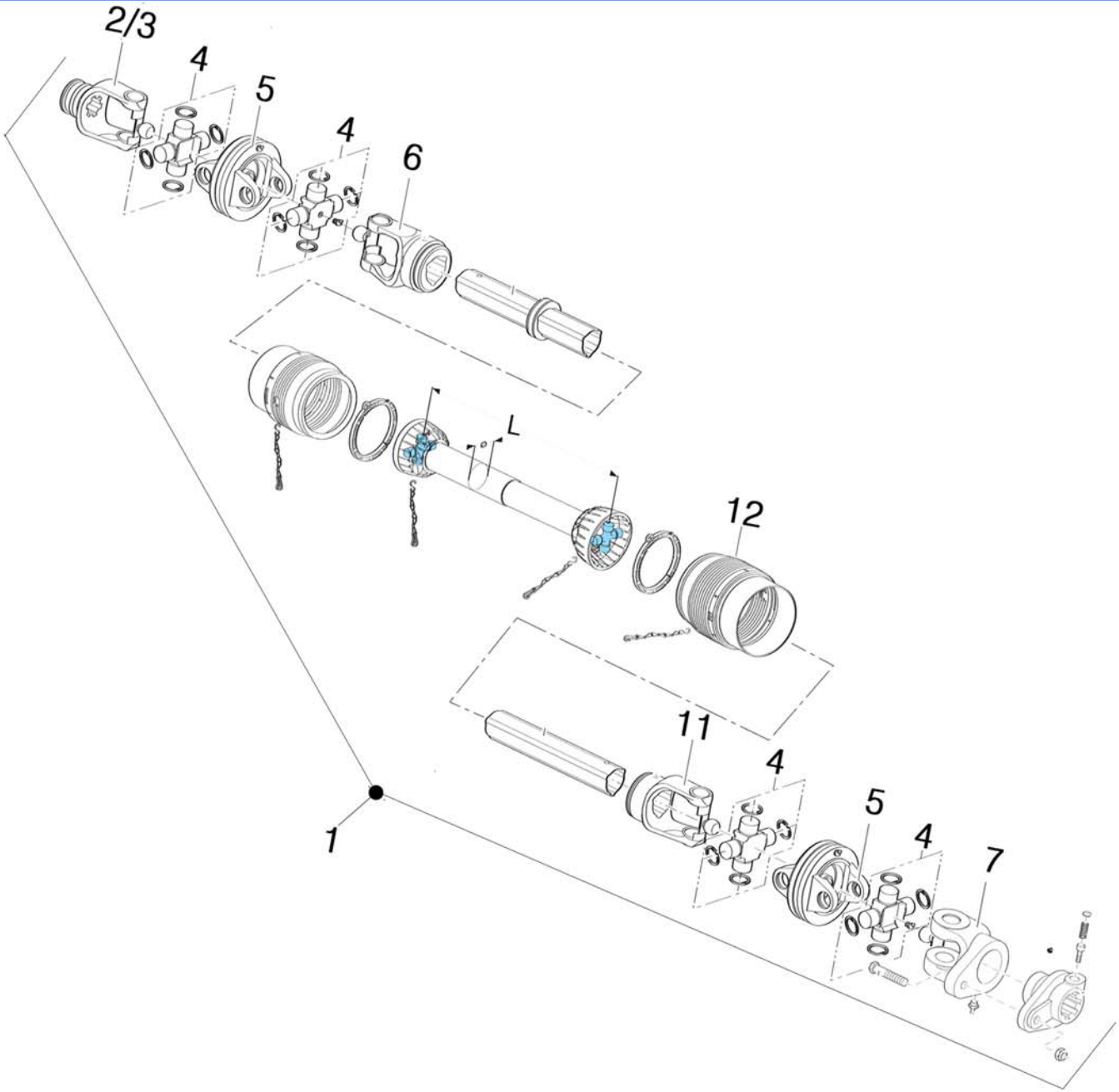

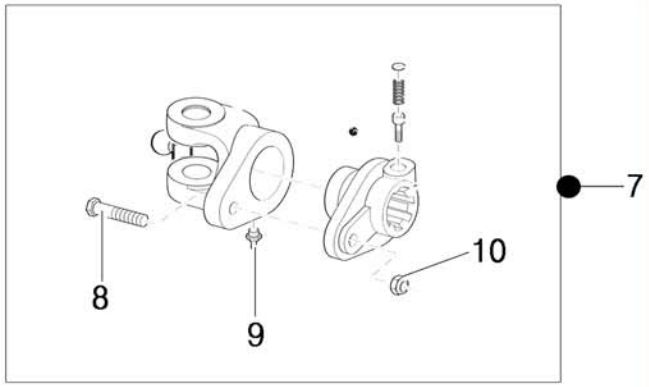

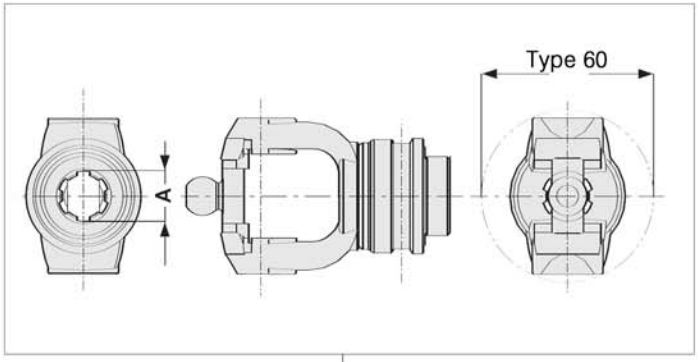

2

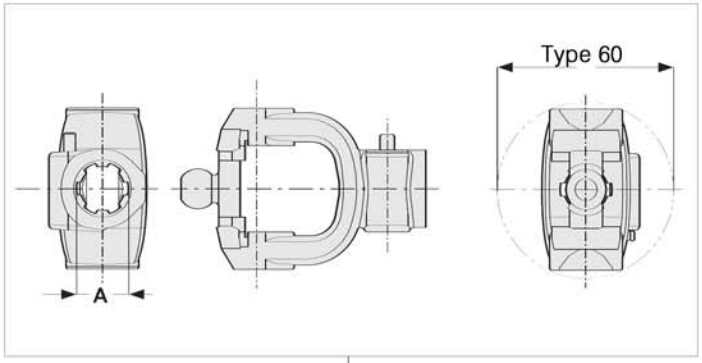

3

P.	CODICE Code	Qt.	DENOMINAZIONE Description	PREZZO Price
1	16717	1	V60 1"3/8 Z6 - Z6 L=1450	#N/D
1	15050	1	V60 1"3/8 Z6 - Z6 L=1800	€ 1.073,52
1	15157	1	V60 1"3/8 Z6 - Z21 L=1800	€ 1.073,51
1	19699	1	T60 1"3/8 Z6 - Z21 L=1450	€ 2.827,92
1	19700	1	T60 1"3/8 Z6 - Z6 L=1450	€ 2.812,48
1	19660	1	**T60 1"3/8 Z6 - L=1450**	€ 2.639,39
2	19658	1	**3/8 Z6**	€ 256,39
2	19659	1	3/8 Z21	€ 90,00
3	15159	1	3/8 Z6	€ 92,03
3	15158	1	3/8 Z21	€ 109,28
4	19951	4		€ 134,32
5	19952	2		#N/D
6	19953	1		€ 81,04
7	19949	1		€ 171,33
8	00376	1	TE M10X060 UNI 5737 08.8	€ 0,45
9	05946	1	**M10X1 UNI 7662**	€ 0,58
10	00476	1	**M10 UNI 5588**	€ 0,10
11	19954	1		#N/D
12	19950	1		€ 284,29
13	19961	1	10X70 DIN 1481	€ 2,06
14	00999	1	**10X80 DIN 1481**	€ 3,70

P.	CODICE Code	Qt.	DENOMINAZIONE Description	PREZZO Price

H 01

COCLEE LATERALI AD AZIONE MECCANICA
MECHANICALLY DRIVEN SIDE AUGERS
VIS SANS FIN LATÉRAUX À L'ACTION MÉCANIQUE

fantini

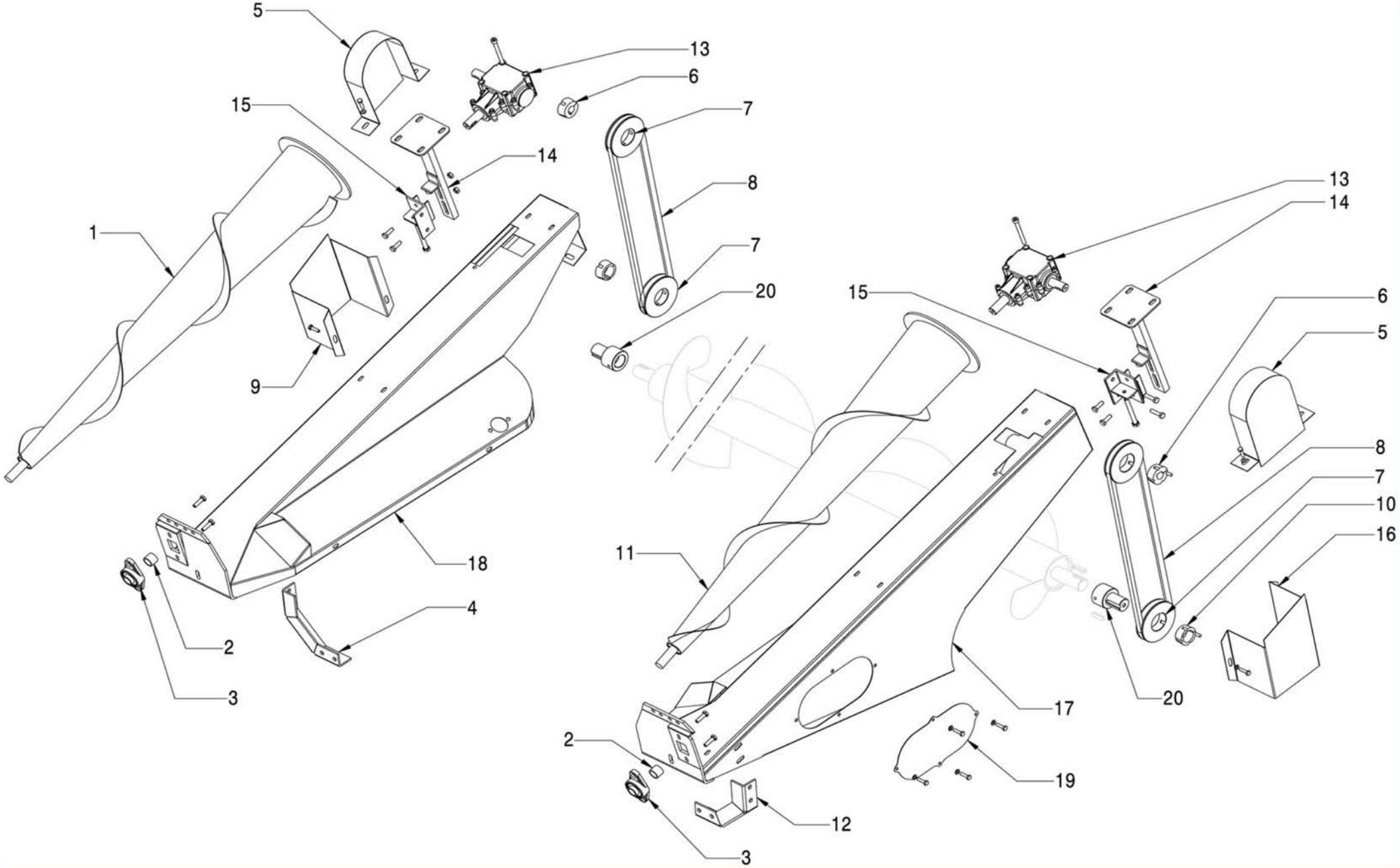

P.	CODICE Code	Qt.	DENOMINAZIONE Description	PREZZO Price
1	14308	1	R	€ 839,28
2	15359	2		€ 0,93
2	15359	2		€ 0,93
3	01408	2		€ 15,44
4	21166	1	R	€ 30,50
5	16996	8		€ 8,11
6	11012	2	**Ø25**	€ 13,90
7	11011	4		€ 32,42
8	10939	2	B62 1575	€ 28,94
9	16991	1	R	€ 24,31
10	11013	2	**Ø40**	€ 13,90
11	14309	1	**L**	€ 839,28
12	21167	1	**L**	€ 35,95
13	07325	2	L25A	€ 216,08
14	17006	2		€ 4,64
15	17001	2		€ 1,52
16	16992	1	**L**	€ 24,31
17	14144	1	L	€ 481,58
18	14143	1	R	€ 481,58
19	21168	2		€ 8,00
20	21169	2		€ 73,00

P.	CODICE Code	Qt.	DENOMINAZIONE Description	PREZZO Price

H 02

COCLEE LATERALI AD AZIONE MECCANICA - SINCE 2010
MECHANICALLY DRIVEN SIDE AUGERS
VIS SANS FIN LATÉRAUX À L'ACTION MÉCANIQUE

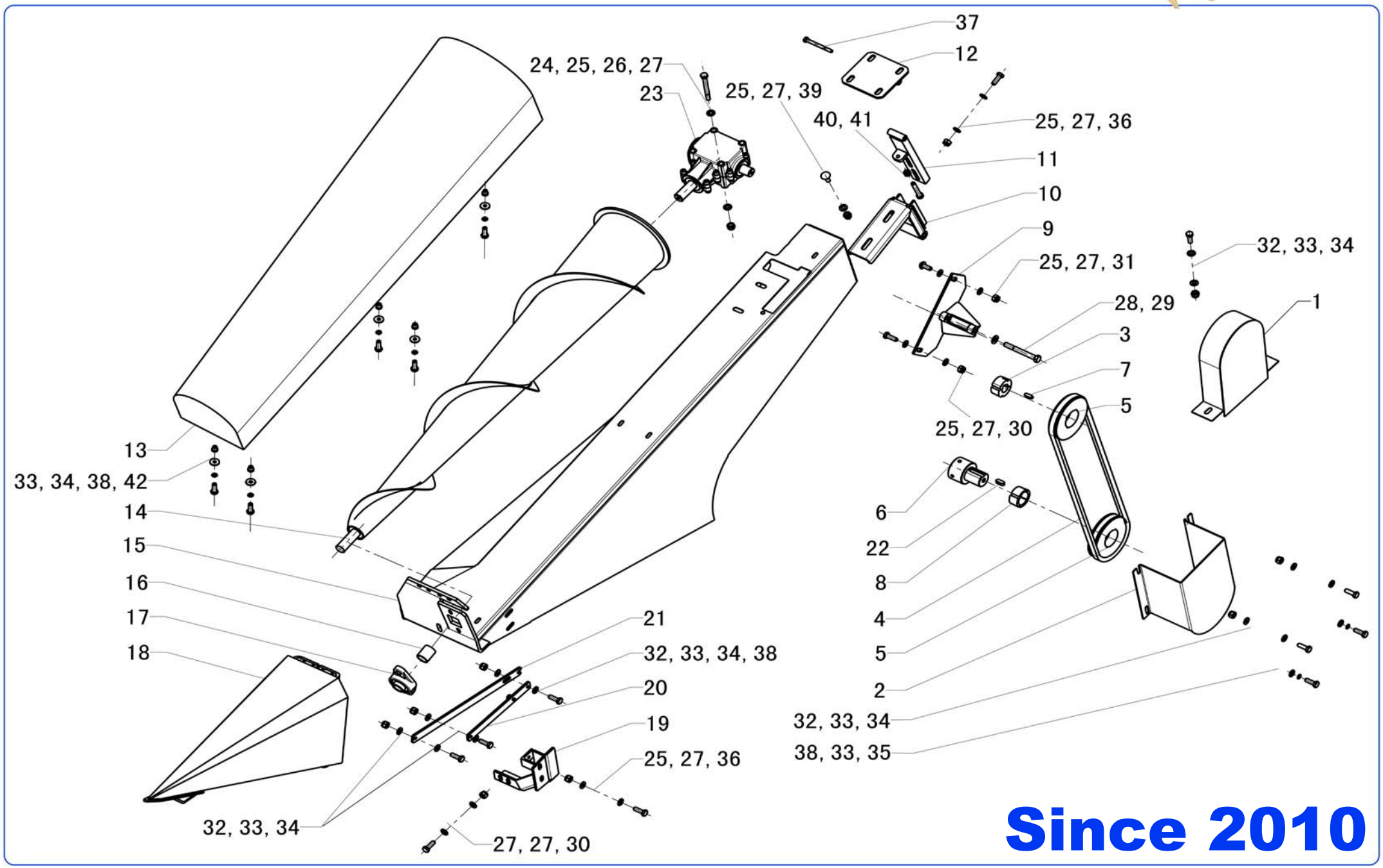

Since 2010

P.	CODICE Code	Qt.	DENOMINAZIONE Description	PREZZO Price
1	16996	1		€ 8,11
2	20265	1		€ 38,20
3	11012	1	Ø25	€ 13,90
4	10939	1	B62 1575	€ 28,94
5	11011	2		€ 32,42
6	21169	1		€ 73,00
7	00610	1	**8X7X25 UNI 6604-69B**	€ 0,41
8	11013	1	Ø40	€ 13,90
9	21173	1		€ 30,17
10	21174	1		€ 30,17
11	21175	1		€ 60,33
12	21176	1	**R**	€ 136,25
12	21177	1	**L**	€ 60,33
13	20198	1	R	€ 226,02
13	20199	1	L	€ 226,02
14	14308	1	**R**	€ 839,28
14	14309	1	**L**	€ 839,28
15	20194	1	R	€ 542,43
15	20195	1	L	€ 542,43
16	15359	1		€ 0,93
17	01408	1		€ 15,44
18	10798	1	**R**	€ 202,65
18	10799	1	**L**	€ 202,65
19	21166	1	**R**	€ 30,50
19	21167	1	**L**	€ 35,95
20	10968	1		€ 1,75
21	13470	1		€ 3,48
22	00632	1	**10X8X25 UNI 6604-69B**	€ 0,47
23	07324	1	L25A	€ 260,47
24	00444	4	**TE M10X120 UNI 5737**	€ 0,54
25	20533	26	**10X20X03 UNI 6593**	€ 0,50
26	00955	4	**M10 UNI 6593**	€ 0,04
27	04859	14	**M10 UNI 7473 A**	€ 0,14
28	11988	1	**TE M12X100 UNI 5739**	€ 1,73
29	00947	1	**M 12 UNI 6592**	€ 0,07
30	00384	3	**TE M10X030 UNI 5739**	€ 0,17
31	20473	1	**TB M10X025 UNI 7380**	€ 0,37
32	04858	7	**M8 UNI 7473 A**	€ 0,08
33	05127	21	**8X24X02 UNI 6593**	€ 0,06
34	00377	12	**TE M8X025 UNI 5739**	€ 0,15
35	00383	2	**TE M8X020 UNI 5739**	€ 0,14
36	00375	4	**M10X025 UNI 5739**	€ 0,17
37	00364	1	**TE M08X080 UNI 5737**	€ 0,56
38	00916	7	**R.D.E. M08 UNI 8842**	€ 0,03
39	00545	2	**TT M10X030 UNI 5732**	€ 1,01
40	00413	1	**TE M10X070 UNI 5739**	€ 0,86
41	00476	1	**M10 UNI 5588 M**	€ 0,10
42	10950	5	**UNI9201-M08 FTT/C**	€ 0,25

P.	CODICE Code	Qt.	DENOMINAZIONE Description	PREZZO Price

I 01

COCLEE TELAIO PIEGHEVOLE LH3
FOLDABLE FEED AUGER
VIS D'ALIMENTATION REPLIABLE

fantini

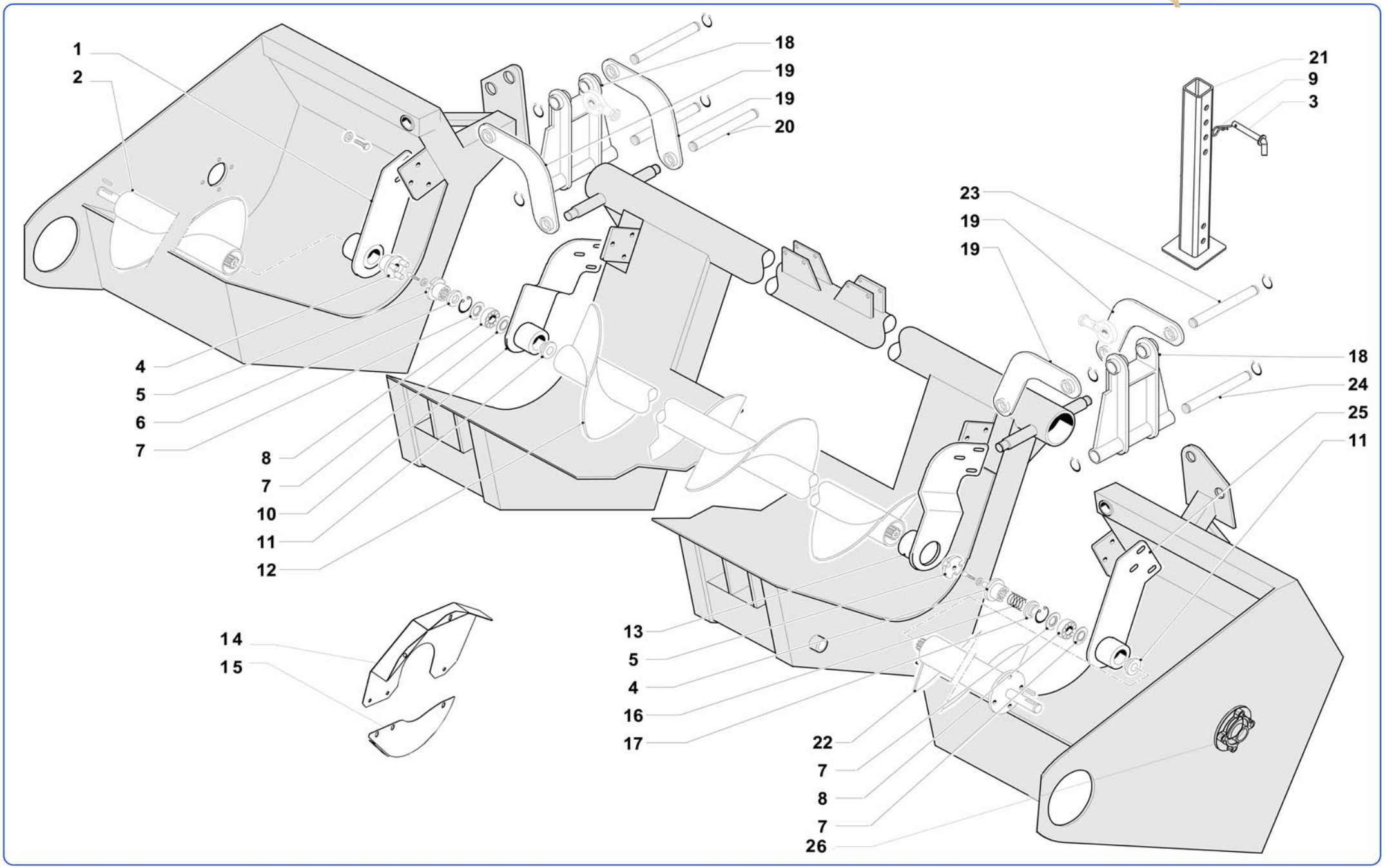

P.	CODICE Code	Qt.	DENOMINAZIONE Description	PREZZO Price
1	13895	1	R	€ 113,46
2	13387	1	R 5x70 L=475	€ 601,97
2	13160	1	R 6x70 L=451	€ 601,97
2	14365	1	R 6x75-70 L=526	€ 601,97
2	12987	1	R 6x75 L=576	€ 601,97
2	13427	1	**R** 6x80-75 L=651	€ 601,97
2	13434	1	**R** 6x80 L=701	€ 601,97
2	21203	1	**R** 6X96.5 L=742.5	€ 3.145,00
2	14300	1	R 8x70 L=1151	€ 752,47
2	12532	1	**R** 8x75-70 L=1276	€ 752,47
2	13436	1	**R** 8x75 L=1180	€ 752,47
2	21205	1	**R** 8x76 L=1305	€ 785,00
2	13429	1	**R** 8x80-75 L=1305	€ 752,47
2	13438	1	R 8x80 L=1355	€ 752,47
2	14467	1	**R** 8X80-75-75 L=1254	€ 799,37
2	14669	1	**R** 9x50 L=920	€ 752,47
2	15632	1	**R** 9x70 L=1126	€ 810,34
2	15198	1	R 9x75 L=1326	€ 810,34
2	13228	1	**R** 11x45 L=805	€ 694,58
3	16415	2		€ 1,11
4	21207	2		€ 92,61
5	21208	2		€ 81,04
6	12678	2		€ 1,16
7	01330	4	**NILOS 6207 JV**	€ 9,27
8	01287	2	**2207 2RS**	€ 25,48
9	01009	2	**3.5 A UNI 8833**	€ 0,30
10	13898	1	**R**	€ 149,34
11	08510	2		€ 1,11
12	13015	1	**C** 5 FILE	€ 595,35
12	09165	1	**C** 6 FILE	€ 1.219,04
12	14805	1	**C** 7 FILE	€ 1.284,97
12	13417	1	**C** 8 FILE	€ 1.389,15
12	14673	1	**C** FILE 50	€ 1.223,78
12	15900	1	**C** 11 FILE 50	€ 1.389,15
13	13897	1	**L**	€ 149,34
14	14126	1		€ 23,16
15	14127	1		€ 12,13
16	03451	2		€ 9,85
17	05219	2		€ 2,33
18	12509	2		€ 86,93
19	10949	2		€ 52,10
20	12502	2		€ 41,02
21	16410	2		€ 17,64
22	13388	1	**L** 5x70 L=471	€ 601,97
22	13161	1	**L** 6x70 L=441	€ 432,16
22	14365	1	**L** 6x75-70 L=526	€ 601,97
22	12988	1	**L** 6x75 L=572	€ 601,97
22	13427	1	**L** 6x80-75 L=651	€ 601,97
22	13345	1	**L** 6x80 L=692	€ 5,45
22	21204	1	**L** 6X96,5 L=733,5	€ 377,90
22	14301	1	**L** 8x70 L=1141	€ 752,47
22	12532	1	**L** 8x75-70 L=1276	€ 752,47
22	13437	1	**L** 8x75 L=1171	€ 751,91
22	21206	1	**L** 8x76	€ 752,00
22	13429	1	**L** 8x80-75 L=1305	€ 752,47
22	13439	1	**L** 8x80 L=1346	€ 752,47
22	14671	1	**L** 9x50 L=911	€ 752,47
22	14469	1	**L**8X80 75-75 L=1245	€ 675,44
22	15632	1	**L** 9x70 L=1126	€ 810,34

P.	CODICE Code	Qt.	DENOMINAZIONE Description	PREZZO Price
22	15198	1	**L** 9x75 L=1326	€ 810,34
22	13229	1	**L** 11x45 L=796	€ 694,58
23	12519	2	Ø30 L=218	€ 29,23
24	12518	2	Ø30 L=427	€ 29,23
25	13896	1	L	€ 113,46
26	13788	2	**Ø40**	€ 30,87

I 02

COCLEE CON FRIZIONE TELAIO PIEGHEVOLE LH3
FOLDABLE FEED AUGER WITH CLUTCH
VIS D'ALIMENTATION BASCULANTE AVEC EMBRAYAGE

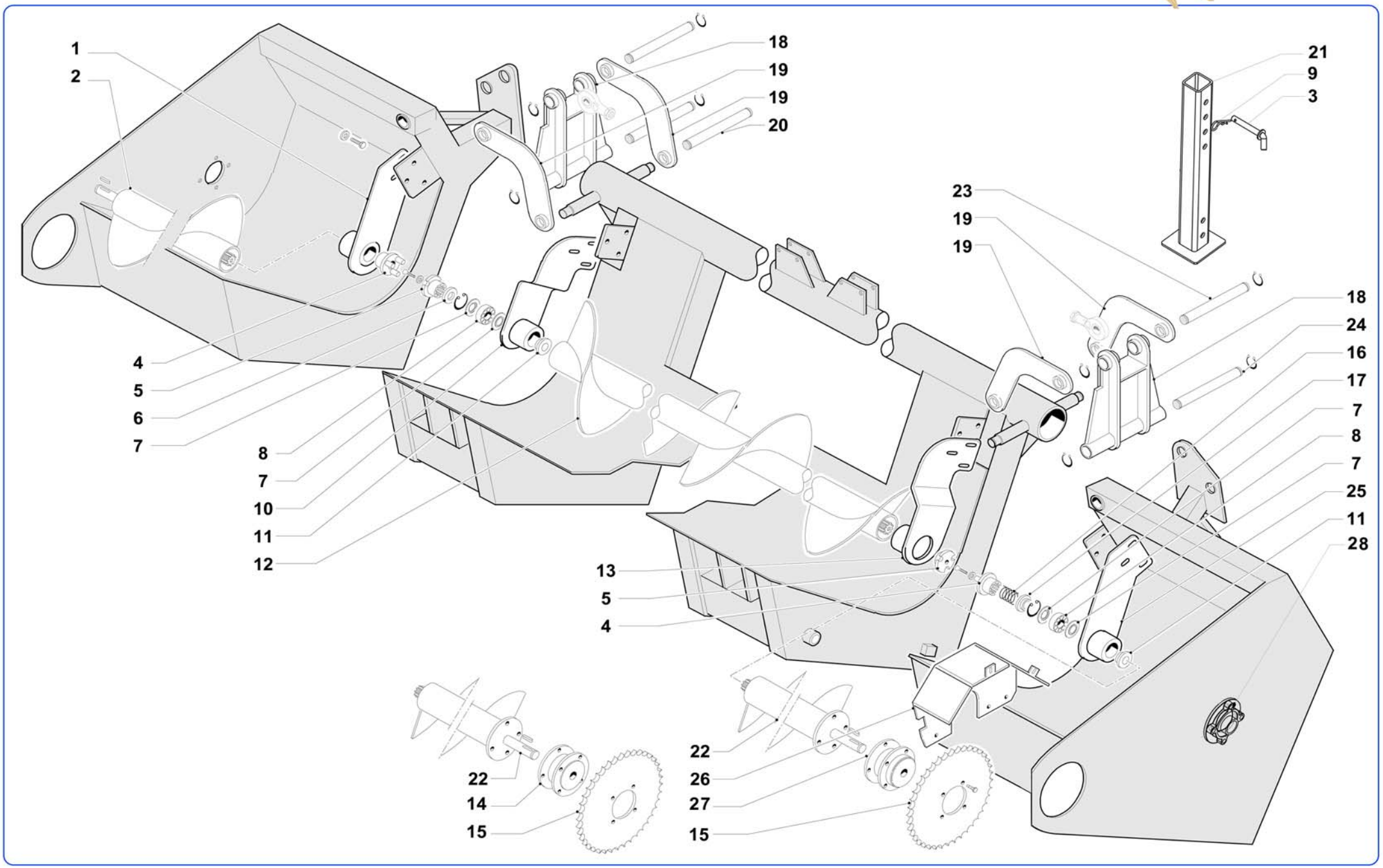

P.	CODICE Code	Qt.	DENOMINAZIONE Description	PREZZO Price
1	13895	1	R	€ 113,46
2	13160	1	**R** 6x70 L=451	€ 601,97
2	14365	1	**R** 6x75-70 L=526	€ 601,97
2	12987	1	**R** 6x75 L=576	€ 601,97
2	13427	1	**R** 6x80-75 L=651	€ 601,97
2	13434	1	**R** 6x80 L=701	€ 601,97
2	21203	1	**R** 6X96.5 L=742.5	€ 3.145,00
2	14300	1	**R** 8x70 L=1151	€ 752,47
2	12532	1	**R** 8x75-70 L=1276	€ 752,47
2	13436	1	**R** 8x75 L=1180	€ 752,47
2	13429	1	**R** 8x80-75 L=1305	€ 752,47
2	13438	1	**R** 8x80 L=1355	€ 752,47
2	14467	1	**R** 8X80-75-75 L=1254 6FILE	€ 799,37
2	15632	1	**R** 9x70 L=1126	€ 810,34
2	15198	1	**R** 9x75 L=1326	€ 810,34
2	13228	1	**R** 11x45 L=805	€ 694,58
3	16415	2		€ 1,11
4	21207	2		€ 92,61
5	21208	2		€ 81,04
6	12678	2		€ 1,16
7	01330	4	**NILOS 6207 JV**	€ 9,27
8	01287	2	**2207 2RS**	€ 25,48
9	01009	2	**3.5 A UNI 8833**	€ 0,30
10	13898	1	**R**	€ 149,34
11	08510	2		€ 1,11
12	13015	1	**C** 5 FILE	€ 595,35
12	09165	1	**C** 6 FILE	€ 1.219,04
12	14805	1	**C** 7 FILE	€ 1.284,97
12	13417	1	**C** 8 FILE	€ 1.389,15
12	14673	1	**C** FILE 50	€ 1.223,78
12	15900	1	**C** 11 FILE 50	€ 1.389,15
13	13897	1	**L**	€ 149,34
14	15460	1		€ 157,44
15	13778	1	**Z52 ASA60**	€ 93,72
16	03451	2		€ 9,85
17	05219	2		€ 2,33
18	12509	2		€ 86,93
19	10949	2		€ 52,10
20	12502	2		€ 41,02
21	16410	2		€ 17,64
22	21209	1	**L** 6x70 L=381	€ 560,64
22	21210	1	**L** 6x75-70 L=457	€ 511,65
22	15332	1	**L** 6x75 L=507	€ 578,82
22	17049	1	**L** 6x80-75 L=582	€ 544,09
22	15395	1	**L** 6x80 L=632	€ 544,09
22	21211	1	**L** 6X96,5 L=733,5	€ 600,00
22	21212	1	**L** 8x70 L=1081	€ 619,04
22	17657	1	**L** 8x75-70 L=1207	€ 624,88
22	15403	1	**L** 8x75 L=1111	€ 625,12
22	17659	1	**L** 8x80-75 L=1235	€ 622,43
22	15404	1	**L** 8x80 L=1286	€ 625,12
22	21213	1	**L** 8x80 75-75 L=1185 6FILE	€ 568,65
22	21214	1	**L** 9x70 L=1057	€ 667,40
22	21215	1	**L** 9x75 L=1257	€ 571,55
22	21216	1	**L** 11x45 L=736	€ 582,00
23	12519	2	**Ø30 L=218**	€ 29,23
24	12518	2	Ø30 L=427	€ 29,23
25	13896	1	L	€ 113,46
26	15333	1		€ 19,68

P.	CODICE Code	Qt.	DENOMINAZIONE Description	PREZZO Price
27	14278	1	55dNm	€ 347,29
27	18199	1	71dNm	€ 595,35
27	19957	2	90dNm	€ 775,66
28	13788	2	Ø40	€ 30,87

I 03

COCLEE TELAIO 12FILE PIEGHEVOLE LH3
FOLDABLE FEED AUGER WITH CLUTCH
VIS D'ALIMENTATION BASCULANTE AVEC EMBRAYAGE

fantini

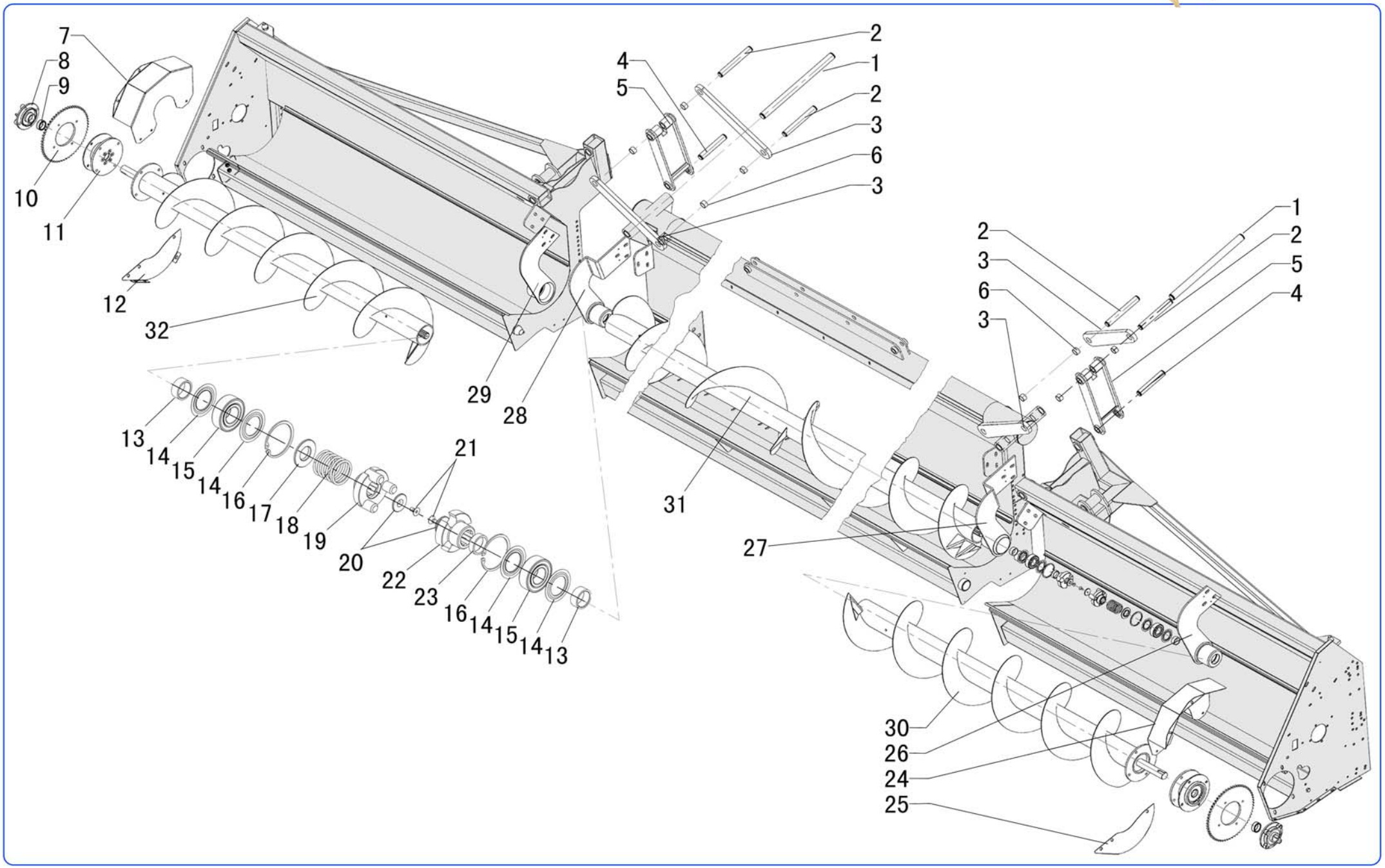

P.	CODICE Code	Qt.	DENOMINAZIONE Description	PREZZO Price
1	19069	2		€ 89,74
2	12519	4		€ 29,23
3	21217	4		€ 43,10
4	19070	2		€ 28,00
5	21219	2		€ 257,55
6	07602	8	**PAP 30X34X20P10**	€ 1,18
7	20107	1	**R**	€ 44,38
8	13788	2		€ 30,87
9	12822	2		€ 1,65
10	20899	2		€ 142,00
11	14278	1	**55dNm**	€ 347,29
11	18199	1	**71dNm**	€ 595,35
11	19957	2	**90dNm**	€ 775,66
12	21193	1	R	€ 6,66
13	08510	4		€ 1,11
14	01329	8	**NILOS 2207 JV**	€ 5,79
15	01287	4	**02207-2RS**	€ 25,48
16	00583	4	UNI 7437-75 INT.75	€ 0,37
17	05219	2	60X35-7.5	€ 2,33
18	03451	2		€ 9,85
19	21207	2		€ 92,61
20	08508	4		€ 7,30
21	09199	2	**TS M08X016 UNI 5933 08.8**	€ 0,26
22	21208	2		€ 81,04
23	12678	2		€ 1,16
24	15333	1	**L**	€ 19,68
25	14127	1	**L**	€ 12,13
26	13896	1	**L**	€ 113,46
27	13897	1	L	€ 149,34
28	13898	1	**R**	€ 149,34
29	13895	1	**R**	€ 113,46
30	21214	1	**L** 10x70 (9X70)	€ 667,40
30	21222	1	**L** 10X75	€ 963,65
30	21225	1	**L** 12X70	€ 919,80
30	21146	1	**L 12x75**	€ 876,00
30	21224	1	**L** 12X76	€ 1.080,40
31	14805	1	**C** 10X70 (7FILE)	€ 1.284,97
31	21228	1	**C** 10X75	€ 1.327,00
31	21226	1	**C** 12X70	€ 1.594,32
31	21229	1	**C 12x75**	€ 614,32
31	21229	1	**C** 12X76	€ 614,32
32	21230	1	**R** 10X70	€ 698,25
32	21223	1	**R** 10X75	€ 1.080,40
32	21227	1	**R** 12X70	€ 919,80
32	21145	1	**R** 12X75	€ 876,00
32	21223	1	**R** 12X76	€ 1.080,40

P.	CODICE Code	Qt.	DENOMINAZIONE Description	PREZZO Price

I 04

COCLEE TELAIO FISSO LO3
FIX FEED AUGER LO3
VIS D'ALIMENTATION FIX LO3

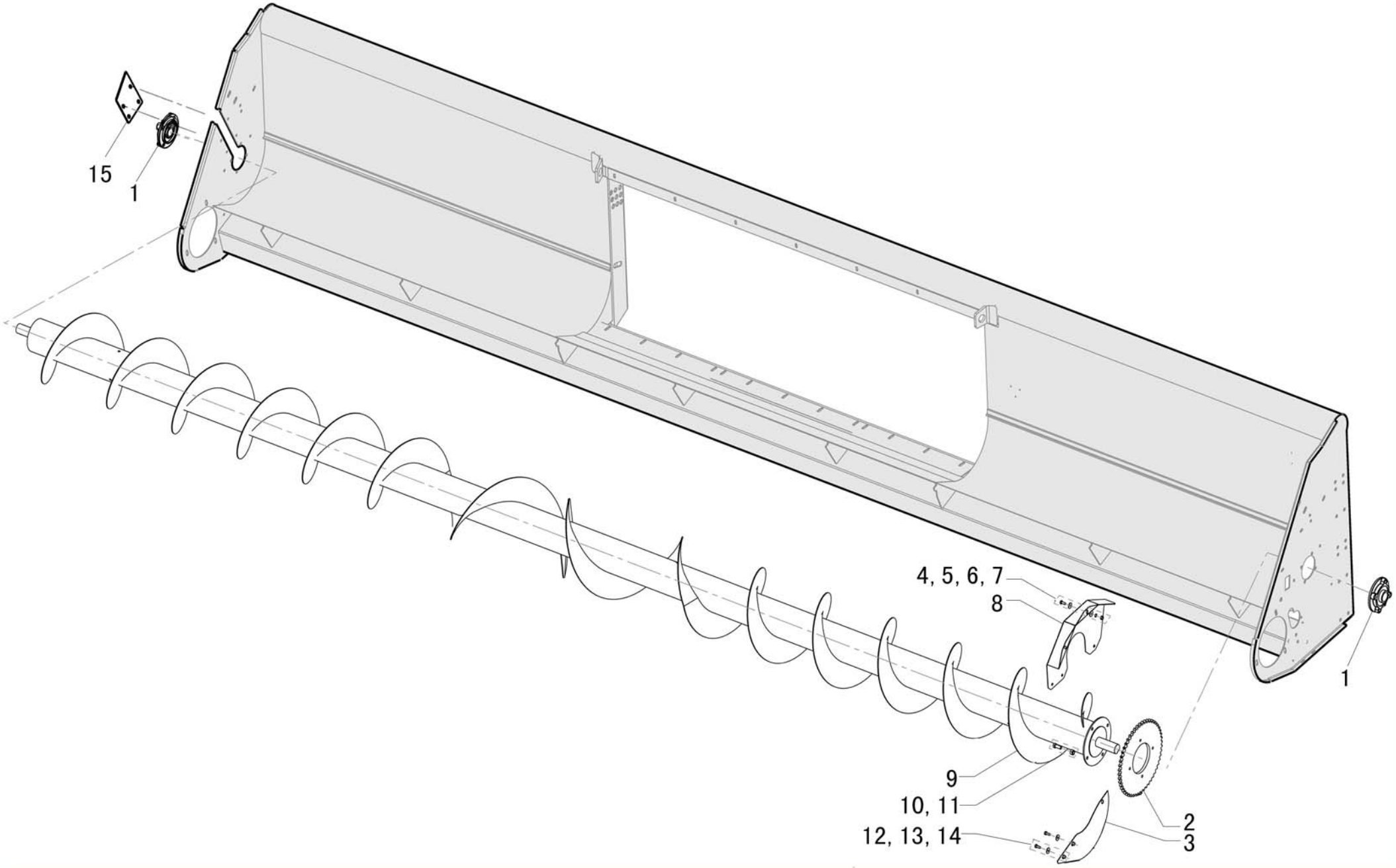

P.	CODICE Code	Qt.	DENOMINAZIONE Description	PREZZO Price
1	13788	2		€ 30,87
2	20899	1	Z52 ASA60	€ 142,00
3	14127	1		€ 12,13
4	00574	2	TC M08X020 UNI 5931	€ 0,40
5	00946	2	M8 UNI 6592	€ 0,03
6	00916	4	**R.D.E. M08 UNI 8842**	€ 0,03
7	04858	4	**M8 UNI 7473 A**	€ 0,08
8	14126	1		€ 23,16
9	21190	1	2X75	€ 619,04
9	21037	1	2X96	€ 788,40
9	21035	1	**2X101**	€ 788,40
9	14061	1	**4X70**	€ 838,44
9	14059	1	**4X75**	€ 842,46
9	14063	1	4X80	€ 843,46
9	14064	1	5X70	€ 872,07
9	14066	1	**5X75**	€ 929,18
9	14068	1	**5X80**	€ 950,27
9	14070	1	6X70	€ 943,78
9	12628	1	6X75	€ 998,15
9	21034	1	6X76	€ 1.810,40
9	14092	1	**6X80**	€ 998,91
9	16586	1	**6X90**	€ 1.460,00
9	14540	1	**7X60**	€ 964,30
9	15814	1	**7X75**	€ 1.196,50
9	20263	1	**8X56**	€ 1.518,40
9	14072	1	**8X70**	€ 2.579,85
9	13457	1	**8X75**	€ 1.413,96
9	18732	1	**8X76**	€ 1.423,00
9	21191	1	8X80	€ 1.440,66
9	17165	1	**8X90**	€ 1.892,16
9	14715	1	**12X45**	€ 1.304,33
9	19544	1	**12X50**	€ 1.997,28
9	21033	1	**12X51**	€ 2.000,00
10	00371	4	**TE M12X030 UNI 5739**	€ 0,39
11	04860	4	**M12 UNI 7473 A**	€ 0,25
12	00574	3	**TC M8X20 UNI 5931**	€ 0,40
13	00946	3	**M8 UNI 6592**	€ 0,03
14	10950	3	**FTT M08 SP. 0.8-3.5 UNI9201**	€ 0,25
15	12639	1		€ 10,88

P.	CODICE Code	Qt.	DENOMINAZIONE Description	PREZZO Price

I 05

COCLEE TELAIO FISSO 12FILE LO3
FIX FEED AUGER LO3
VIS D'ALIMENTATION FIX LO3

fantini

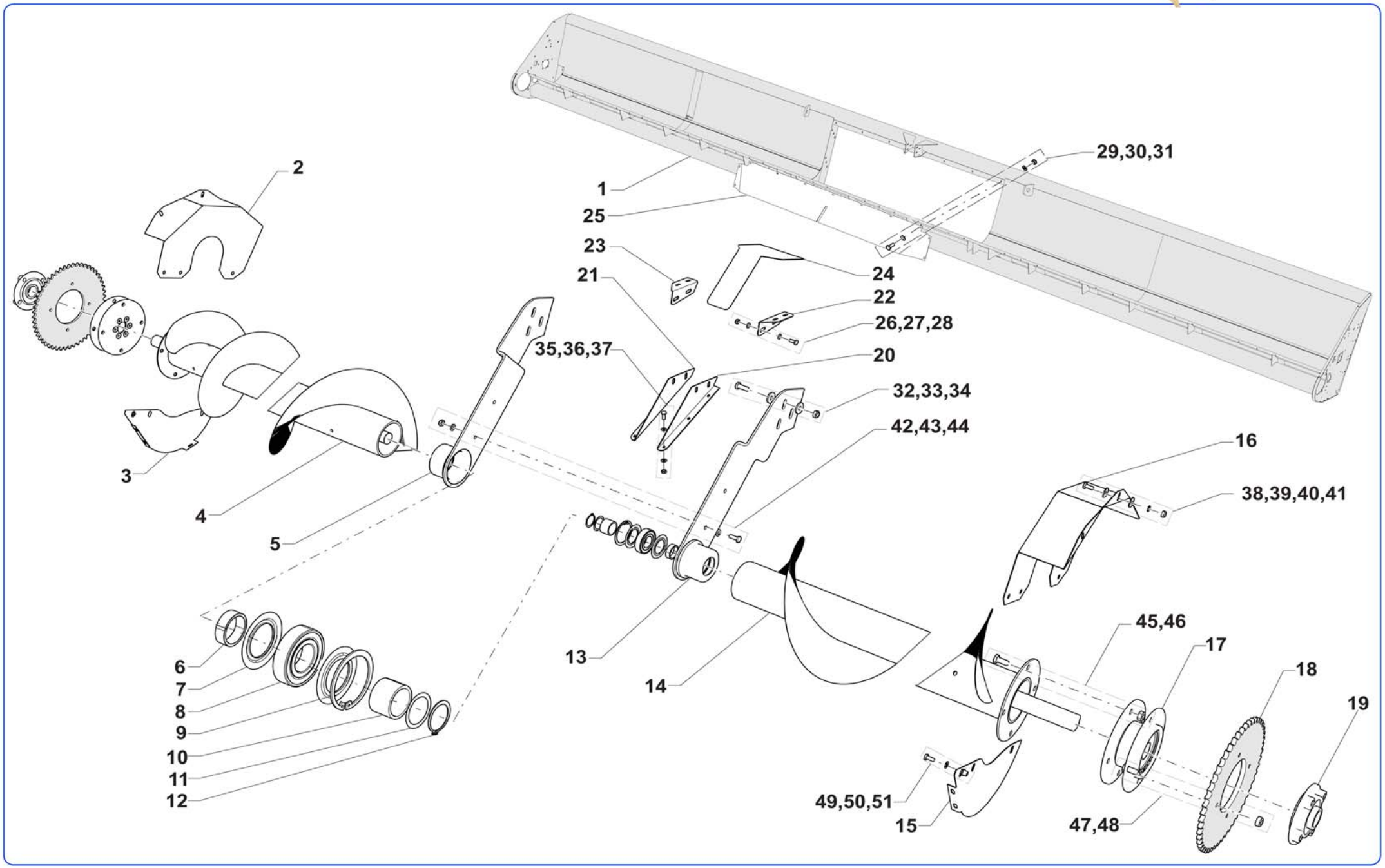

P.	CODICE Code	Qt.	DENOMINAZIONE Description	PREZZO Price
1	20915	1	12X56	#N/D
1	20910	1	12X70	€ 4.596,08
1	20916	1	12X75	€ 4.928,96
1	20917	1	12X76	€ 5.337,76
1	20918	1	12X80	€ 5.501,28
2	15333	1	**R**	€ 19,68
3	21193	1	**R**	€ 6,66
4	18563	1	R 12X56 L=3209	€ 1.283,40
4	18024	1	R 12X70 L=3979	€ 1.454,50
4	18105	1	R 12X75 L=4254	€ 1.500,00
4	18460	1	**R** 12X76 L=4309	€ 1.554,50
4	21194	1	**R** 12X80 L=4529	€ 1.664,50
4	19648	1	**R** 16x76 L=5829	€ 2.079,04
5	21196	1	R	€ 84,68
6	08510	2		€ 1,11
7	01330	4	**NILOS 6207 JV**	€ 9,27
8	01287	2	**2207 2RS**	€ 25,48
9	19479	2	D.72 H=3 UNI7438	€ 4,20
10	19542	2	42X35-36	€ 1,30
11	01038	/	35X45X0.25	€ 0,47
12	00604	2	**UNI 7435-75 EST.40**	€ 0,56
13	21197	1	**L**	€ 84,68
14	18562	1	**L** 12X56 L=3209	€ 1.283,40
14	18026	1	**L** 12X70 L=3979	€ 1.454,50
14	18106	1	**L** 12X75 L=4254	€ 1.670,00
14	18462	1	**L** 12X76 L=4309	€ 1.554,50
14	21195	1	**L** 12X80 L=4529	€ 1.664,50
14	19649	1	**L** 16x76 L=5829	€ 2.079,04
15	14127	1	L	€ 12,13
16	15333	1	**R**	€ 19,68
17	18199	2	**71dNm**	€ 595,35
17	19957	2	**90 d Nm**	€ 775,66
18	20899	2	**Z52 ASA60**	€ 142,00
19	13788	2		€ 30,87
20	18050	1	**L**	€ 3,80
21	18048	1	**R**	€ 4,09
22	21199	1	**L**	€ 2,34
23	21198	1	**R**	€ 2,34
24	21200	1		€ 11,68
25	12567	1		€ 144,71
26	00377	8	**TE M08X025 UNI 5739**	€ 0,15
27	05127	16	**08X24X02 UNI 6593**	€ 0,06
28	04858	8	**M8 UNI 7473 A**	€ 0,08
29	00377	11	**TE M08X025 UNI 5739**	€ 0,15
30	05127	22	**08X24X02 UNI 6593**	€ 0,06
31	04858	11	**M8 UNI 7473 A**	€ 0,08
32	00450	6	**TE M12X040 UNI 5737**	€ 0,47
33	09361	12		€ 1,04
34	00479	6	**M12 UNI 5587 A**	€ 0,11
35	00377	6	**TE M08X025 UNI 5739**	€ 0,15
36	00946	12	**M8 UNI 6592**	€ 0,03
37	04858	6	**M8 UNI 7473 A**	€ 0,08
38	00574	4	**TC M08X020 UNI 5931**	€ 0,40
39	05127	8	**8X24X2 UNI 6593**	€ 0,06
40	00916	4	**R.D.E. M8 UNI 8842**	€ 0,03
41	04858	4	**M8 UNI 7473 A**	€ 0,08
42	00447	2	TE M10X35 UNI 5739 10.9	€ 0,30
43	00945	4	M10 UNI6592	€ 0,04
44	04859	2	**M10 UNI 7473 A**	€ 0,14

P.	CODICE Code	Qt.	DENOMINAZIONE Description	PREZZO Price
45	00371	6	TE M12X30 UNI 5739	€ 0,39
46	04860	6	M12 UNI 7473 A	€ 0,25
47	00371	6	TE M12X030 UNI 5739	€ 0,39
48	04860	6	M12 UNI 7473 A	€ 0,25
49	00574	6	TC M08X020 UNI 5931	€ 0,40
50	00946	6	**M8 UNI 6592**	€ 0,03
51	10950	6	**FTT M08 SP.0,8-3,5 UNI9201**	€ 0,25

P 01

LAME ELETTRICHE
ELECTRIC BLADES
LAMES ÉLECTRIQUES

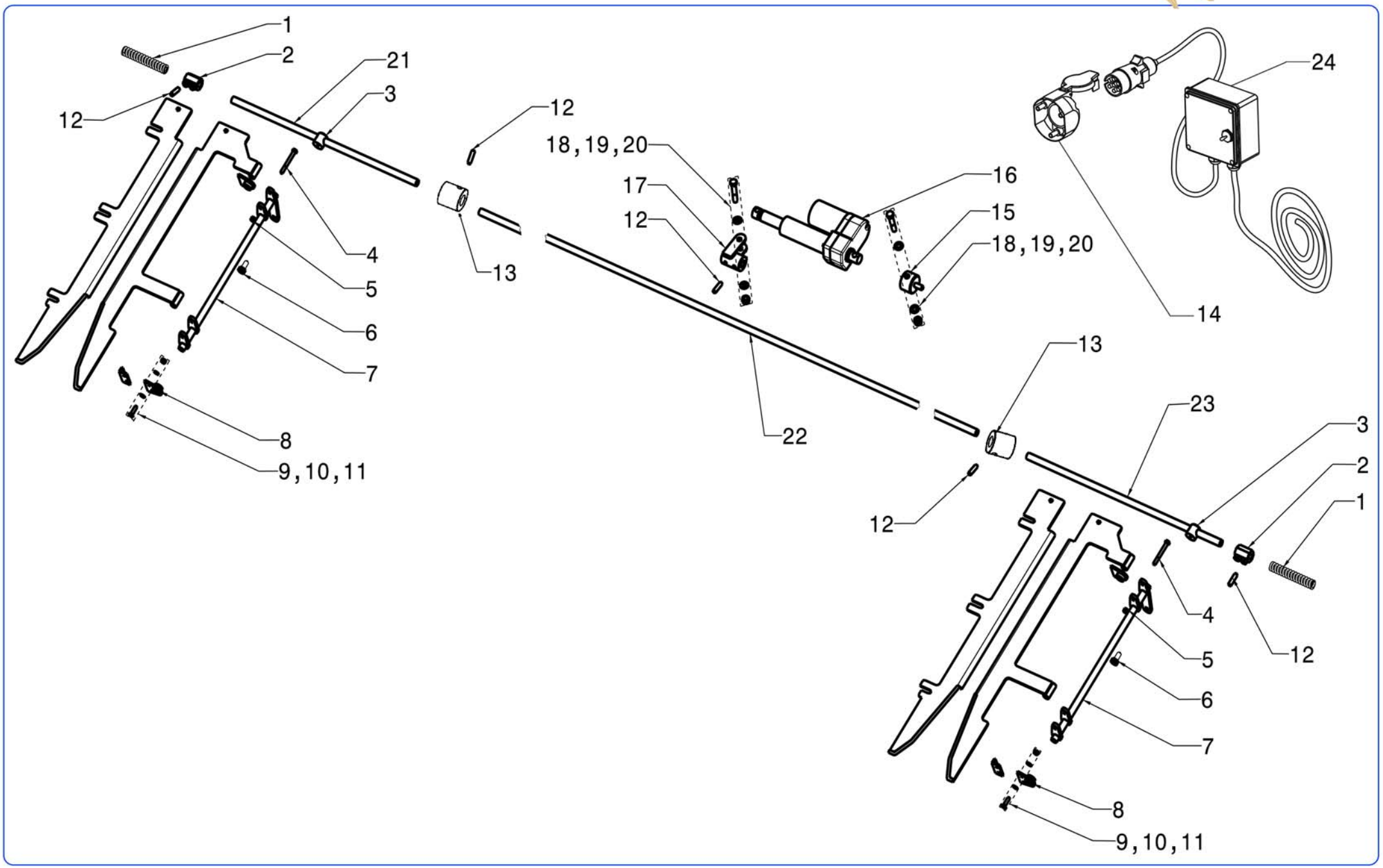

P.	CODICE Code	Qt.	DENOMINAZIONE Description	PREZZO Price
1	21231	*		€ 6,00
2	21119	*		€ 15,00
3	20129	*		€ 12,26
4	12113	*	TE M8X70 UNI 5737	€ 0,43
5	04858	*	M8 UNI 7473 A	€ 0,08
6	19157	*		€ 0,37
7	22195	*		€ 35,00
8	20762	*		€ 10,10
9	00377	*	TE M8X25 UNI 5739	€ 0,15
10	00946	*	M8 UNI 6592	€ 0,03
11	04858	*	**M8 UNI 7473 A**	€ 0,08
12	00988	*	**M10X40 UNI 5927**	€ 0,68
13	20104	2		€ 23,14
14	04609	1		€ 9,85
15	20130	*		€ 32,00
16	14559	*		€ 648,27
17	21124	*		€ 42,20
18	06004	*	TE M12X65 UNI 5737	€ 0,92
19	01064	*	13.0X40.0X3.0	€ 0,23
20	04860	*	M12 UNI 7473 A	€ 0,25
21	19919	1	**R** 6X75	€ 15,62
21	21109	1	**R** 6X75-70	€ 18,32
21	21100	1	**R** 8X75	€ 34,77
21	21103	1	**R** 10x75	€ 57,78
21	21113	1	**R** 12X70	€ 5,00
21	21104	1	**R** 12X76	€ 62,37
22	21096	1	**C** 6 FILE	€ 77,35
22	21099	1	**C** 8 FILE	€ 86,83
22	21105	1	C 10X75	€ 97,80
22	21106	1	**C** 12X76	€ 133,50
23	21110	1	**L** 6X75-70	€ 19,11
23	21098	1	**L** 6X75	€ 22,23
23	21111	1	**L** 6X80-75	€ 22,34
23	21101	1	**L** 8X75	€ 34,83
23	21107	1	**L** 10X75	€ 39,83
23	21114	1	**L** 12X70	€ 5,00
23	21108	1	**L** 12X76	€ 63,09
24	16972	1		€ 292,88

P.	CODICE Code	Qt.	DENOMINAZIONE Description	PREZZO Price

P 02

LAME ELETTRICHE
ELECTRIC BLADES
LAMES ÉLECTRIQUES

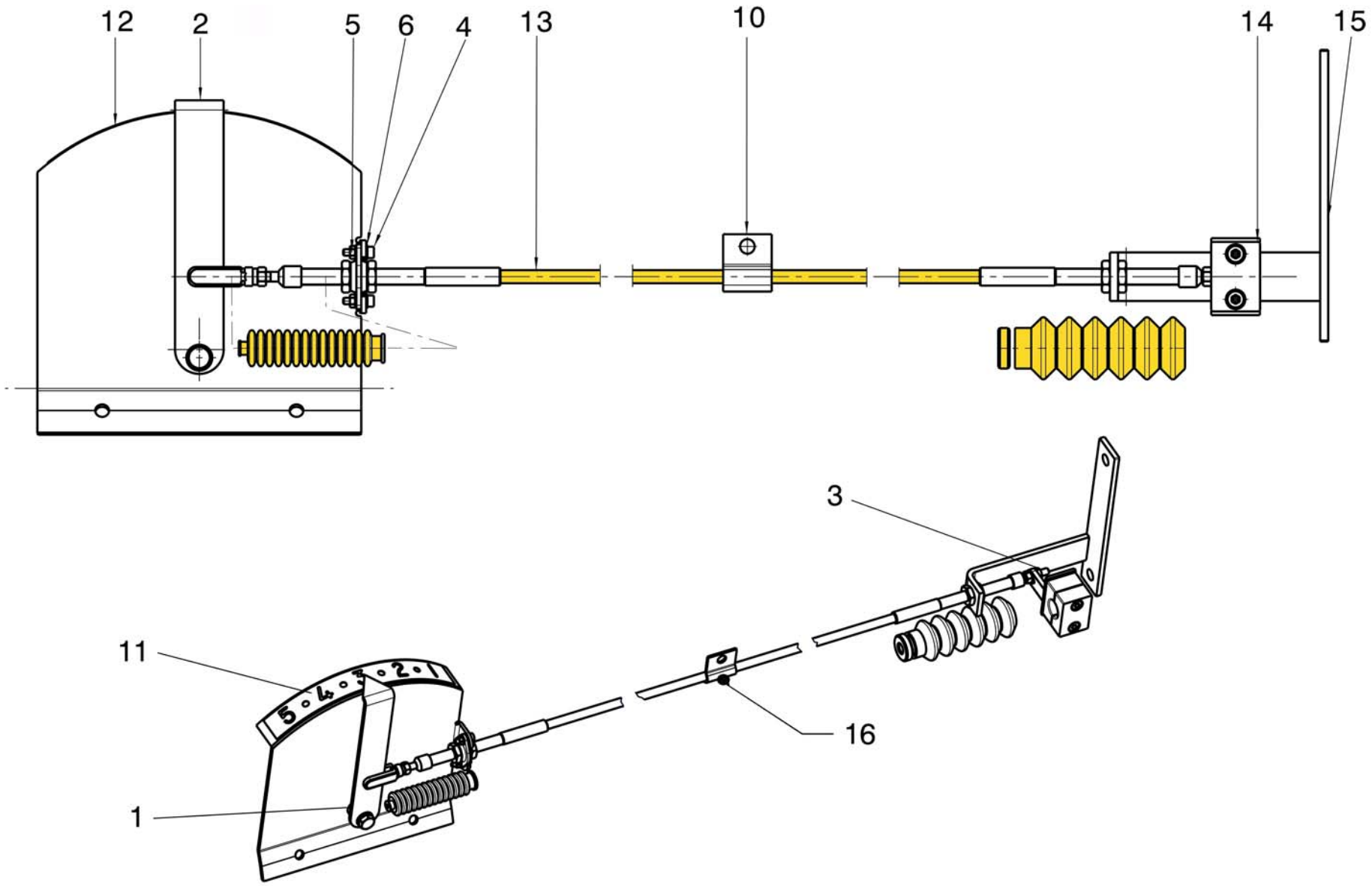

P.	CODICE Code	Qt.	DENOMINAZIONE Description	PREZZO Price
1	21232	1	18X8-13.5	€ 4,90
2	21234	1		#N/D
3	04857	1	M6 UNI 7473 A	€ 0,08
4	20213	2	TC M4X15 UNI 6107	€ 0,08
5	20214	2	M4 UNI 5587A	€ 0,03
6	20215	4	**M4 UNI 6592**	€ 0,02
7	00946	2	**M8 UNI 6592**	€ 0,03
8	17380	1	TE M8X35 UNI 5737	€ 0,23
9	00468	1	M8 UNI 5588 M	€ 0,06
10	20177	1		€ 1,35
11	20212	1		#N/D
12	21236	1		€ 24,76
13	20167	1		€ 158,01
14	21237	1		#N/D
14	20583	1	Reg. 50Cm	€ 7,77
15	20173	1		€ 2,23
16	20210	1		€ 197,51

P.	CODICE Code	Qt.	DENOMINAZIONE Description	PREZZO Price

LAME IDRAULICHE
HYDRAULIC BLADES
LAMES HYDRAULIQUES

REG. 45
REG. 50

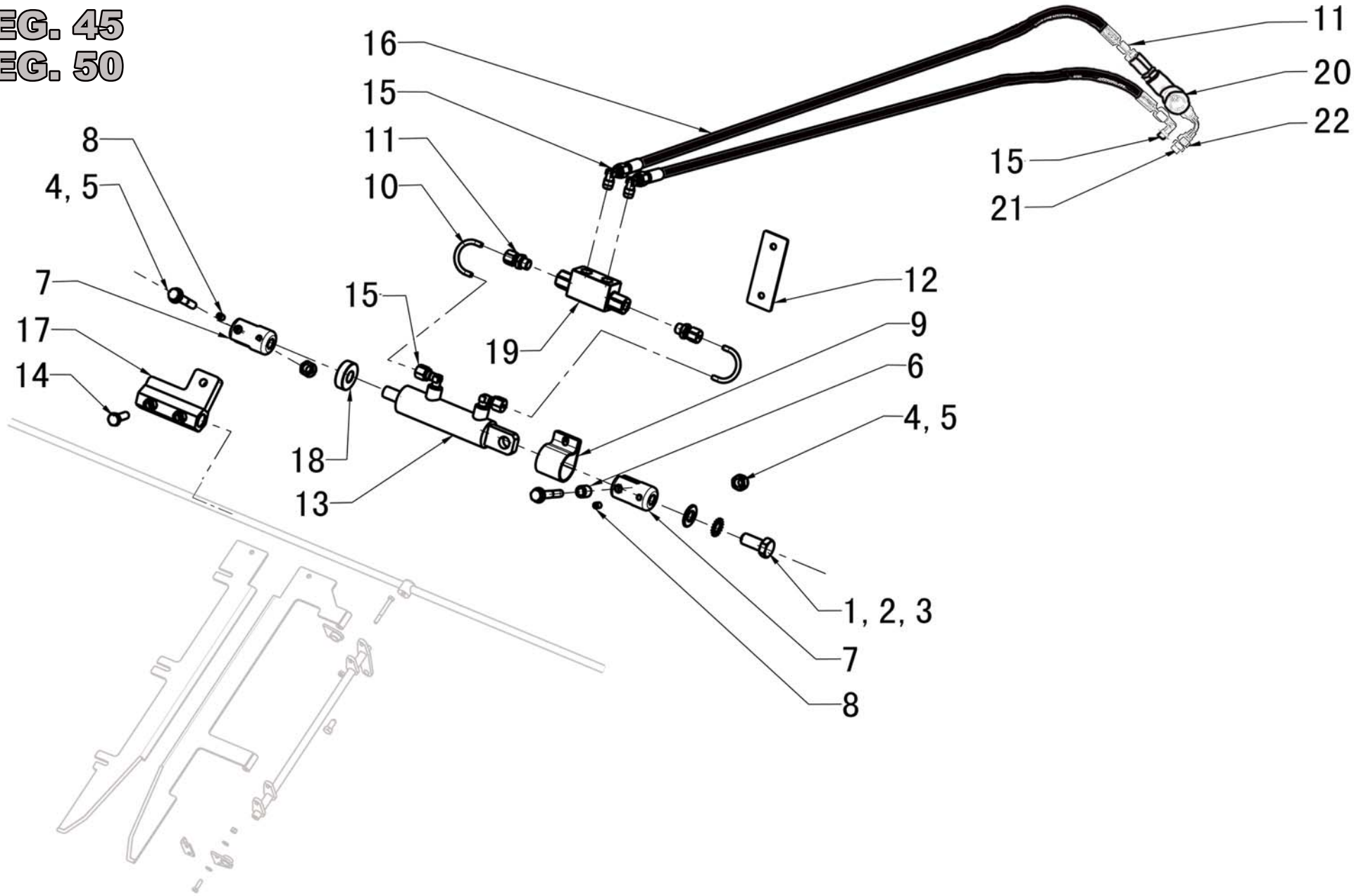

P.	CODICE Code	Qt.	DENOMINAZIONE Description	PREZZO Price
1	00410	1	TE M16X35 UNI 5739	€ 0,51
2	00917	1	R.D.E. M16 UNI 8842	€ 0,08
3	00942	1	M16 UNI 6592	€ 0,27
4	20592		TE M10X50 IVE 0119 10.9	€ 4,67
5	04860	2	M12 UNI 7473 A	€ 0,25
6	20587	1		€ 8,58
7	21238	2		€ 10,00
8	19449	2	M08X12 UNI 5929 45H	€ 0,08
9	21239	1		€ 1,40
10	20590	2		€ 2,80
11	05456	3	**1/8G + T06**	€ 3,12
12	21240	1		€ 3,00
13	18380	1		€ 214,16
14	00384	2	TE M10X030 UNI 5739	€ 0,17
15	08905	5	1/4G + T06	€ 8,14
16	19622	2		€ 19,27
17	21241	1		€ 4,09
18	20586	1		€ 2,88
19	17497	1		€ 71,38
20	20308	1		€ 168,00
21	01919	1		€ 0,98
22	05455			€ 9,54

P.	CODICE Code	Qt.	DENOMINAZIONE Description	PREZZO Price

LAME IDRAULICHE
HYDRAULIC BLADES
LAMES HYDRAULIQUES

Reg.76mm

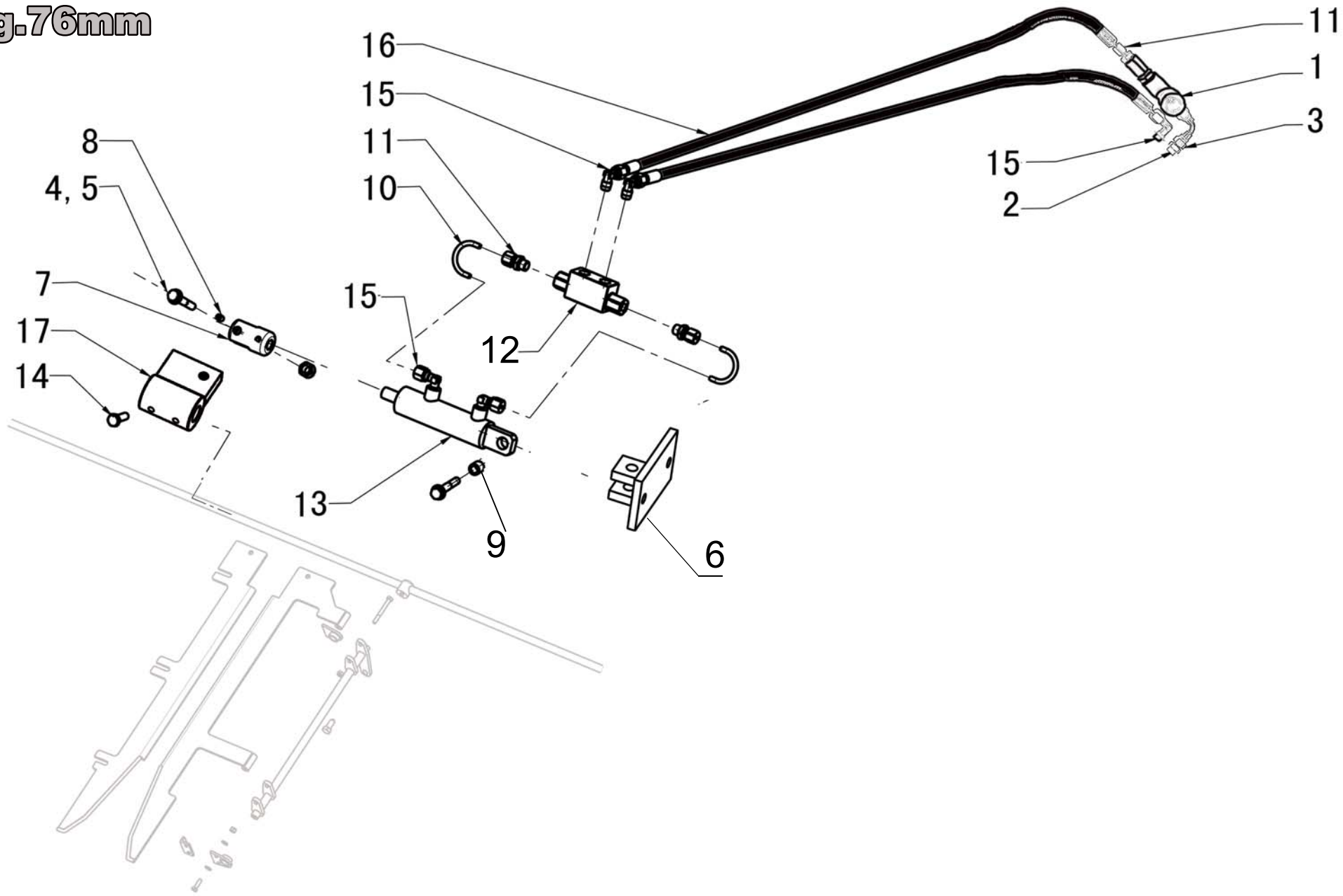

P.	CODICE Code	Qt.	DENOMINAZIONE Description	PREZZO Price
1	20308	1		€ 168,00
2	01919	1		€ 0,98
3	05455			€ 9,54
4	20592		TE M10X50 IVE 0119 10.9	€ 4,67
5	04860	2	M12 UNI 7473 A	€ 0,25
6	22379	1		€ 1,46
7	21238	2		€ 10,00
8	19449	2	M08X12 UNI 5929 45H	€ 0,08
9	20587	1		€ 8,58
10	20590	2		€ 2,80
11	05456	3	**1/8G + T06**	€ 3,12
12	17497	1		€ 71,38
13	18380	1		€ 214,16
14	00384	2	TE M10X030 UNI 5739	€ 0,17
15	08905	5	1/4G + T06	€ 8,14
16	20307	2		€ 31,50
17	22490	1		#N/D

P.	CODICE Code	Qt.	DENOMINAZIONE Description	PREZZO Price

Q 01

IMPIANTO IDRAULICO
SYSTEM HYDRAULIC
SYSTÈME HYDRAULIQUE

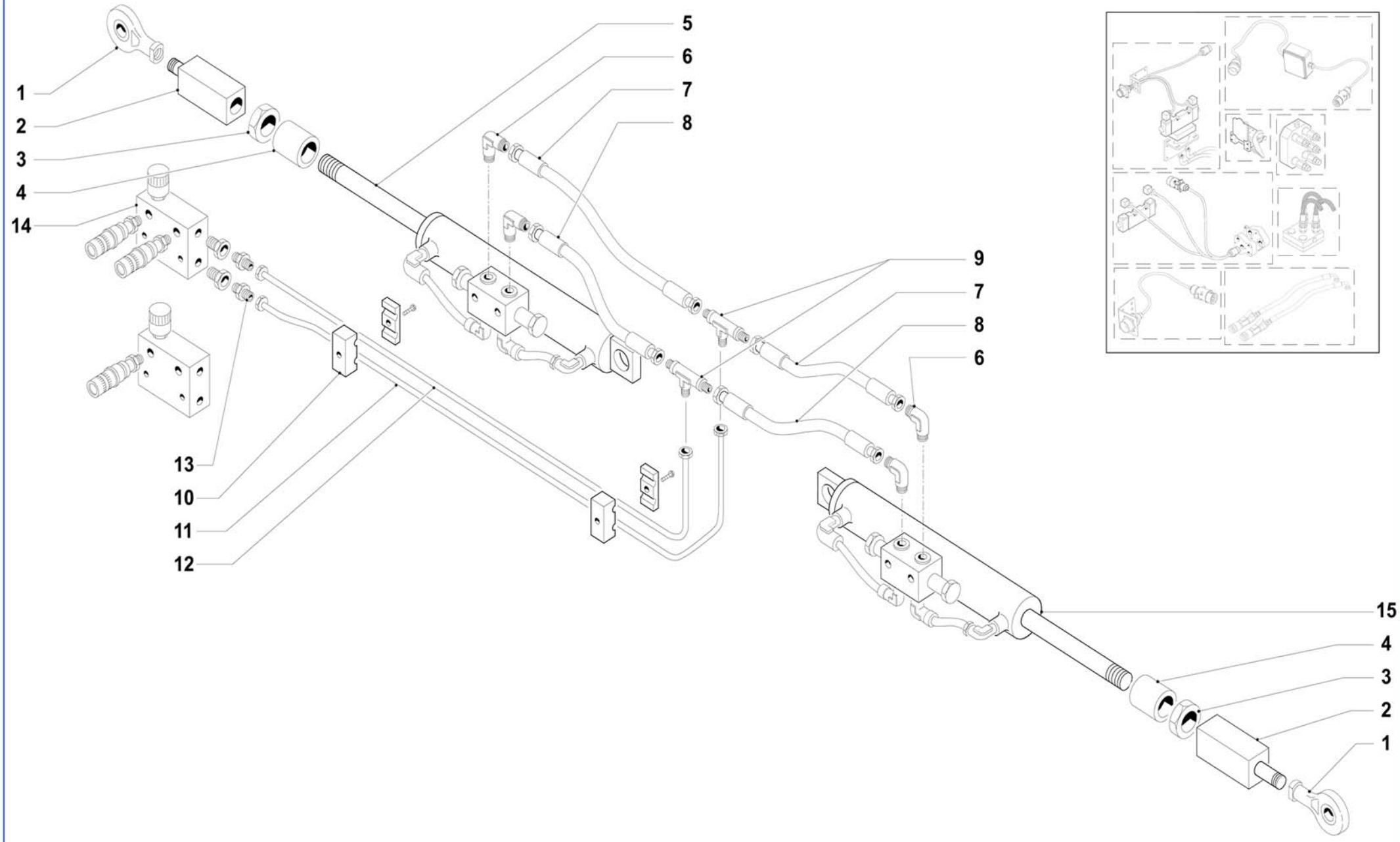

P.	CODICE Code	Qt.	DENOMINAZIONE Description	PREZZO Price
1	07713	2	L KJL30 M30X2	€ 95,36
1	12750	2	R KJL30 M30X2	€ 110,25
2	09086	2		€ 37,71
3	08651	3	M30 UNI 5589 B	€ 2,10
4	21242	2	6 FILE	€ 20,38
4	21243	2	**8 FILE**	€ 7,19
5	08339	1	**L** 6 FILE	€ 717,73
5	09941	1	L 8/10 FILE	€ 1.069,43
5	21245	1	L 12 FILE	€ 1.238,08
6	09301	4	3/8G+T10	€ 11,59
7	11101	2	**T10+F3/8**	€ 19,32
8	11100	2	**T10+F3/8**	€ 24,91
9	01932	2	**T10+T10+T10**	€ 13,23
10	02927	2	T10+T10	€ 2,92
11	11131	1	Ø10 L=1125	€ 31,00
12	11132	1	**Ø10 L=1100**	€ 28,80
13	01925	2	**1/4G+T10**	€ 3,73
14	09231	1		€ 303,41
15	08336	1	R 6 FILE	€ 717,73
15	09940	1	R 8 FILE	€ 1.069,43
15	21244	1	**R** 12 FILE	€ 1.238,08

P.	CODICE Code	Qt.	DENOMINAZIONE Description	PREZZO Price

Q 02

KIT INNESTO ELETTRICO - IDRAULICO
KIT ELECTIC - HYDRAULIC
KIT ÉLECTRIQUE - HYDRAULIQUE

fantini

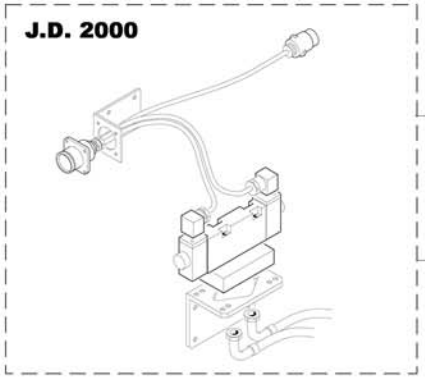

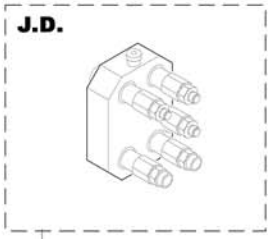

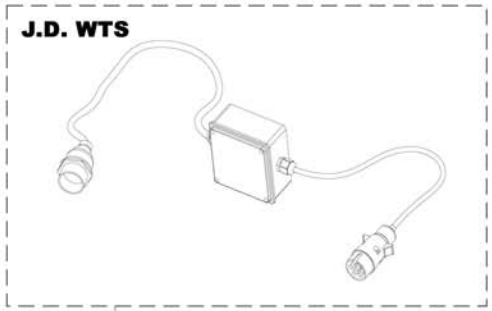

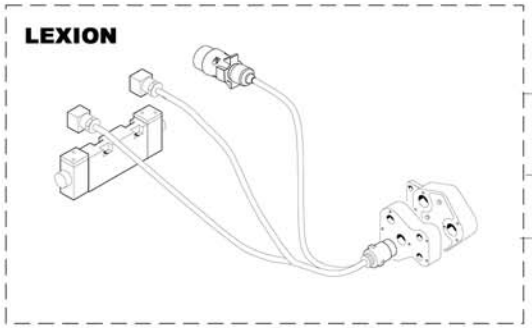

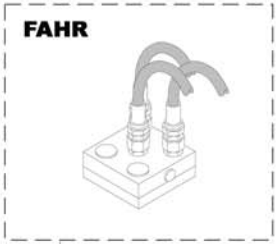

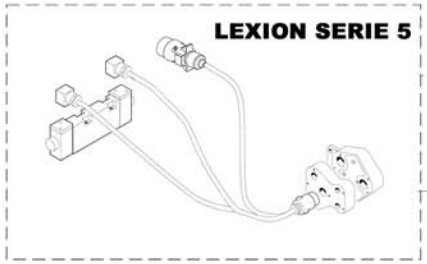

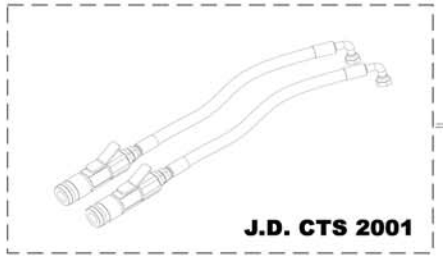

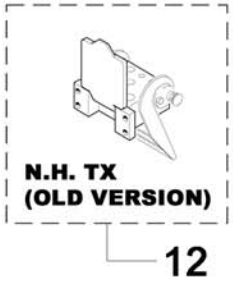

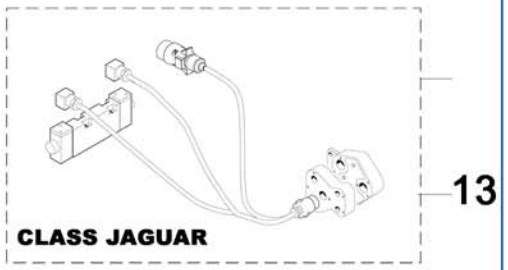

P.	CODICE Code	Qt.	DENOMINAZIONE Description	PREZZO Price
1	12225	1	KIT ELECTIC J.D. 2000	€ 266,26
2	11209	1	KIT HYDRAULIC J.D. 2000	€ 771,75
3	15557	1	KIT HYDRAULIC J.D. 9000	€ 1.736,44
4	16421	1	KIT HYDRAULIC J.D. WTS	€ 220,50
5	16619	1	KIT ELECTIC LEXION	€ 1.759,59
6	08942	1	**KIT HYDRAULIC LEXION**	€ 2.894,07
7	10214	1	**KIT HYDRAULIC FHAR**	€ 457,27
8	15462	1	KIT HYDRAULIC N.H. CX-CR	€ 995,56
9	17265	1	KIT HYDRAULIC LEXION 5	€ 2.079,10
10	16618	1	KIT ELE. N.H. - DEUTZ FHAR - I.H.	€ 347,29
11	11481	1	**KIT HYDRAULIC J.D. CTS**	€ 1.504,92
12	18655	1	**KIT N.H. TX OLD VERSION**	€ 995,56
13	17648	1	**KIT HYDRAULIC CLASS JAGUAR**	€ 277,52
14	17945	1	KIT HYDRAULIC CASE I.H.	€ 1.041,87
15	10215	1	KIT HYDR. CASE I.H. 1000-2000	€ 114,66
16	17945	1	**KIT HYDR. CASE I.H. 8000-9000**	€ 1.041,87
17	17254	1	**KIT HYDRAULIC LAVERDA 300**	€ 1.597,53
18	18391	1	KIT HYDRAULIC LAVERDA 2350	€ 2.072,70

P.	CODICE Code	Qt.	DENOMINAZIONE Description	PREZZO Price

fantini

the best harvest since 1968